Tágulási tartályok és nyomástartó automaták

A termékeink kialakítására és műszaki adataira vonatkozó változtatás jogát fenntartjuk.

flamco

TARTALOMJEGYZÉK

Flexcon (Premium)

Flexcon Premium 835 [3 bar] . . . 7

Flexcon Premium 280 [6 bar] . . . 8

Flexcon Top 1101000 [10 bar] . . . 9

Contraflex

Contraflex 880 . . . 11

Contraflex 1001000 . . . 12

Baseflex

Baseflex 880 . . . 14

Flexcon Solar

Flexcon Solar 880 . . . 15

Flexcon Solar 110 -1000 . . . 15

Solarix

Solarix 880 . . . 17

Flexcon P

Flexcon P 1850 . . . 18

Flexcon M

Flexcon M . . . 19

A termékeink kialakítására és műszaki adataira vonatkozó változtatás jogát fenntartjuk.

Cubex R konzol . . . 29

Tartálycsatlakozó szerelvények

Flexcontrol . . . 31
Flexfast ¾ . . . 31
Flexcon ½ csatlakozó csoport . . . 32
Flexcon 1-es csatlakozószerelvény . . . 32

Kellékek a szerelőnek

Tartály hordozó . . . 33
Flexcon Leeresztő edény . . . 33
Flexcon DT . . . 33
Flexcon GVA 90 . . . 34
Precharge Pressure Tester . . . 34

Commisioning

Üzembe helyezés . . . 36

Repair

Javítás . . . 37

Airfix

Airfix D 835 . . . 38
Airfix A 3580 . . . 38
Airfix E 825 . . . 39
Airfix 24 . . . 40

A termékeink kialakítására és műszaki adataira vonatkozó változtatás jogát fenntartjuk.

Airfix A T-piece . . . 51

Flamcomat MK-U G4 Remote kompresszoros tágulási automata

Precíziós nyomástartás követés . . . 53
Flamcomat MK-U G4 Remote működése . . . 53
Flamcomat MK kompresszorra vonatkozó görbék . . . 53
Flamcomat MK-U G4 Remotebelső bevonatos . . . 54
Flamcomat MK-U G4 Remote . . . 55
Flamcomat MK-U G4 automata légtelenítő készlet . . . 55
Flamcomat MK-U G4 bővítő készlet . . . 56
Karbantartás . . . 56
Üzembe helyezés . . . 57
Javítás . . . 57

Flamcomat MK melléktartályok

Flamcomat MKbelső bevonatos . . . 59
Flamcomat MK (pneumatikus) csatlakozó szerelvények . . . 59
Karimás csatlakozás . . . 60

További kompresszorok

Második kompresszoros egység . . . 61

Flamcomat MK-C G4 Remote kompresszoros tágulási automata

Flamcomat MK-C G4 Remote . . . 62
Flamcomat MK-C G4 Retrofit (utólagos) szerelőkészlet . . . 63
Karbantartás . . . 63
Üzembe helyezés . . . 64
Javítás . . . 64

Flamcomat MP G4 Remote - szivattyúegységek

Így működik a Flamcomat MP G4 Remote . . . 66
Flamcomat MP G4 Remote szivattyúegységek műszaki információi . . . 66
Flamcomat MP G4 Remote kettős szivattyúegységek műszaki információi . . . 67

A termékeink kialakítására és műszaki adataira vonatkozó változtatás jogát fenntartjuk.

Tartozékok automatákhoz

Leeresztő szett . . . 76
Leeresztő szettFlamcomat kiválasztó táblázat . . . 76
Sapkás szelep . . . 76
Sapkás szelepFlamcomat kiválasztó táblázat . . . 77
Rugalmas csatlakozó készlet (2 db) . . . 77
Rugalmas csatlakozó készletFlamcomat kiválasztó táblázat . . . 77
Gáz leválasztó csatlakozó készlet . . . 78
Gáz leválasztó csatlakozó készletFlamcomat kiválasztó táblázat . . . 78
Flexibilis csatlakozó készlet Flamcomat melléktartályokhoz . . . 78
Flexibilis csatlakozó készlet melléktartályokhozFlamcomat kiválasztó táblázat . . . 79
T-idom . . . 79
T-idomFlamcomat kiválasztó táblázat . . . 79
Íves csatlakozás, csúszógyűrűs tömítés . . . 79
Íves csatlakozás, csúszógyűrűs tömítésFlamcomat kiválasztó táblázat . . . 80
Prescor BFP BA . . . 80
Prescor BFP BAFlamcomat kiválasztó táblázat . . . 81
Visszafolyás gátló, rendszerleválasztó . . . 81
Visszafolyás gátló, rendszerleválasztóFlamcomat kiválasztó táblázat . . . 81
Biztonsági nyomás kapcsoló . . . 81
Biztonsági nyomás kapcsolóFlamcomat kiválasztó táblázat . . . 82
Bimetál hőmérséklet kapcsoló . . . 82
Bimetál hőmérséklet kapcsolóFlamcomat kiválasztó táblázat . . . 82
Impulzusadó vízmérő . . . 83
Impulzusadó vízmérőFlamcomat kiválasztó táblázat . . . 83
Membrán szakadás-érzékelő . . . 83
Nyomáscsatlakozó modul (PN 6) . . . 84
Nyomáscsatlakozó modul (PN 6)Flamcomat kiválasztó táblázat . . . 84
Flamcomat M10 korlátozó készlet . . . 84
Flamcomat M10 reduktor készletFlamcomat kiválasztó táblázat . . . 85
Flamcomat kit 110 °C . . . 85
Flamcomat kit 110 °CFlamcomat kiválasztó táblázat . . . 85
Meiflow L MF Connector kit . . . 86

Opcionális

Easycontact . . . 87
Analóg kijelzés . . . 87
SD Kártya Modul . . . 87
External back-up mode . . . 88

Töltő berendezések

Flexcon PA Intelligens nyomásjelző . . . 89
Flexcon PA AutoFill Intelligens nyomásjelző . . . 89
Prescor IC Fill . . . 90
Prescor IC Fill – Méretek . . . 91
Prescofiller . . . 91
Manofiller . . . 91

A termékeink kialakítására és műszaki adataira vonatkozó változtatás jogát fenntartjuk.

Flamconnect Remote 92

MVE/NVE Utántöltő berendezés

MVE 1 Közvetlen túlnyomás szabályozó 93
MVE 2 mágnesszelep egység 93
NFE 1 Utántöltő egység 93
NFE 2 Utántöltő egység 94

Töltő automaták

Flamcofill PE Utántöltő egység 95
Flamcofill P 95
Üzembe helyezés 96
Javítás 96
Flamco -Fill PE/P tartóláb 96
Karbantartás 97
Maintenance Agreement (UK) 97

flamco

FLEXCON (PREMIUM)

A tágulási tartályok stabilan tartják a rendszer nyomását azáltal, hogy átmenetileg felveszik a hűtés-fűtés során a víz hőtágulás miatt keletkező többletmennyiségét.

- A profilja meggátolja, hogy a membrán a tartály belső falához tapadjon, biztosítva a tágulási víz beáramlását a legkisebb nyomásnövekedésre.
- A bevonat nélküli menetes töltővíz-csatlakozó egyszerű és szivárgásmentes csatlakoztatást tesz lehetővé.
- A külső felület csillogó epoxipor-bevonatot kapott.
- Minden tartály működési teszten esik át, mielőtt elhagyja a gyárat.

- A tartályok megfelelnek az EN13831 szabványnak.
- Olyan rendszerekhez alkalmas, melyekben a maximális rendszerhőmérséklet 110 °C.
- Alkalmas a glikolbázisú fagyállók hozzáadására 50%-ig.
- A 2014/68/EU Nyomástartó berendezésekről szóló irányelv rendelkezéseinek megfelelően.

Flexcon Premium 835 [3 bar]

Zárt fűtési (az EN12828 szerinti) és hűtési rendszerekhez.

- Fenntartható tágulási tartályok az innovatív technológia jóvoltából.
- A Flexcon Premium (12 - 35 literes) tágulási tartályokban hőre lágyuló poliolefin (TPO) műanyag membrán található. Az új membrán nagy hajlékonysággal és kis permeabilitással rendelkezik. Az új membrán környezetre gyakorolt hatása sokkal kisebb, a TPO pedig tisztábban ég, vagy sokkal hatékonyabban újrahasznosítható más termékekben.
- A műanyag membrán sokkal könnyebb, mert 50%-kal kevesebb anyagból áll. Ezáltal nyersanyag, energia (gyártás) és üzemanyag (szállítás) takarítható meg, és jóval kevesebb a CO2-kibocsátás.
- A doboz anyaga olyan FSC-tanúsítvánnyal rendelkező kartonpapír, melynek az elérhető legkisebb a CO2-lábnyoma.
- A hosszú üzemidőt 15 év jótállás garantálja, így a karbantartáson is megtakarítások jelentkeznek.
- A membrán rendkívül alacsony permeabilitása jóvoltából az előtöltési nyomás hosszabban fennmarad.
- A gördülő mozgást végző hajlékony membránok előreformázottak, a zsákos gumimembránokkal ellentétben nem nyúlnak meg, így eredeti tulajdonságaikat hosszabban megőrzik.
- A tartály két fele az összeszerelés előtt kap bevonatot, nem utána. Ezáltal a szorítógyűrűnél nem jelenik meg korrózió, a membrán élettartamát pedig nem csökkenti a gyártás során jelentkező termikus sokk.
- Az egyedülálló horganyzott acél szorítógyűrűk a membránt a két mélyhúzással kialakított tartályfél közé szorítják. Ez nem csak tökéletes tömítést biztosít, de meggátolja a membrán mechanikai károsodását is a használat során (a terhelés eloszlik a teljes befogási területen, nem az egyetlen központi felfüggesztési pontra koncentrálódik).
- A gáz felőli oldal nitrogénnel van feltöltve, nem pedig levegővel, mely meggátolja a korróziót, és így még kisebb a nyomásveszteség.
- A károsodástól való védelem érdekében süllyesztett beépítésű nitrogén-feltöltő szelepet újrahasznosított műanyag védőfedél is védi a tartályon.
- Maximális üzemi nyomás: 3 bar.
- Minimális / maximális hőmérséklet a membránon: -10 / 70 °C.
- Flexcon Premium 35: Lábakkal és szerelő készlettel.
- Vörös (RAL 3002) epoxipor bevonat (18 és 25 liter fehérben is kapható).

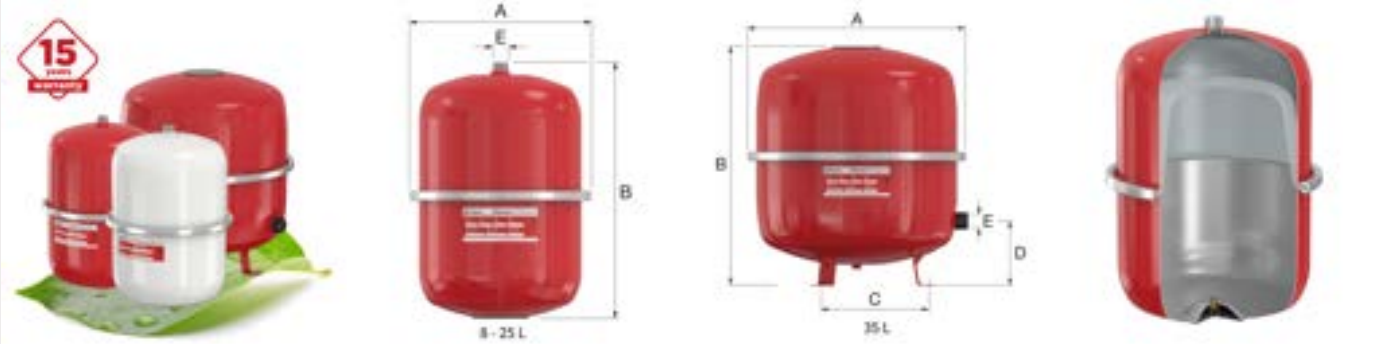

Típus	Kapacitás [l]	Előnyomás [bar]	Méretek				Membrán	Rendszer csatlakozás (E)	Tömeg [kg]		Cikkszám
			A [mm]	B [mm]	Ø C [mm]	D [mm]					
Flexcon Premium 8/0.5 [3bar]	8	0,5	245	277	-	-	Butyl	R 3/4"	2,2	77	16913
Flexcon Premium 12/0.5 [3bar]	12	0,5	286	309	-	-	TPO	R 3/4"	2,7	60	16914
Flexcon Premium 12/1.0 [3bar]	12	1,0	286	309	-	-	TPO	R 3/4"	2,7	60	16915
Flexcon Premium 18/0.5 [3bar]	18	0,5	286	381	-	-	TPO	R 3/4"	3,4	48	16916
Flexcon Premium 18/1.0 [3bar]	18	1,0	286	381	-	-	TPO	R 3/4"	3,4	48	16917
Flexcon Premium 18/1.5 [3bar]	18	1,5	286	381	-	-	TPO	R 3/4"	3,4	48	16918
Flexcon Premium 18/0.5 [3bar] fehér	18	0,5	286	381	-	-	TPO	R 3/4"	3,4	48	16919
Flexcon Premium 18/1.0 [3bar] fehér	18	1,0	286	381	-	-	TPO	R 3/4"	3,4	48	16920

A termékeink kialakítására és műszaki adataira vonatkozó változtatás jogát fenntartjuk.

flamco

Típus	Kapacitás [l]	Előnyomás [bar]	Méretek A [mm]	B [mm]	Ø C [mm]	D [mm]	Membrán	Rendszer csatlakozás (E)	Tömeg [kg]		Cikkszám
Flexcon Premium 25/0.5 [3bar]	25	0.5	328	402	-	-	TPO	R 3/4"	4,3	25	16922
Flexcon Premium 25/1.0 [3bar]	25	1,0	328	402	-	-	TPO	R 3/4"	4,3	25	16923
Flexcon Premium 25/1.5 [3bar]	25	1,5	328	402	-	-	TPO	R 3/4"	4,3	25	16924
Flexcon Premium 25/1.0 [3bar] fehér	25	1,0	328	402	-	-	TPO	R 3/4"	4,3	25	16926
Flexcon Premium 35/0.5 [3bar]	35	0,5	396	435	263	118	TPO	R 3/4"	5,3	18	16928
Flexcon Premium 35/1.0 [3bar]	35	1,0	396	435	263	118	TPO	R 3/4"	5,3	18	16929
Flexcon Premium 35/1.5 [3bar]	35	1,5	396	435	263	118	TPO	R 3/4"	5,3	18	16930

Flexcon Premium 280 [6 bar]

Zárt fűtési (az EN12828 szerinti) és hűtési rendszerekhez.

- Fenntartható tágulási tartályok az innovatív technológia jóvoltából.
- A Flexcon Premium (12 - 35 literes) tágulási tartályokban hőre lágyuló poliolefin (TPO) műanyag membrán található. Az új membrán nagy hajlékonysággal és kis permeabilitással rendelkezik. Az új membrán környezetre gyakorolt hatása sokkal kisebb, a TPO pedig tisztábban ég, vagy sokkal hatékonyabban újrahasznosítható más termékekben.
- A műanyag membrán sokkal könnyebb, mert 50%-kal kevesebb anyagból áll. Ezáltal nyersanyag, energia (gyártás) és üzemanyag (szállítás) takarítható meg, és jóval kevesebb a CO2-kibocsátás.
- A doboz anyaga olyan FSC-tanúsítvánnyal rendelkező kartonpapír, melynek az elérhető legkisebb a CO2-lábnyoma.
- A hosszú üzemidőt 15 év jótállás garantálja, így a karbantartáson is megtakarítások jelentkeznek.
- A membrán rendkívül alacsony permeabilitása jóvoltából az előtöltési nyomás hosszabban fennmarad.
- A gördülő mozgást végző hajlékony membránok előreformázottak, a zsákos gumimembránokkal ellentétben nem nyúlnak meg, így eredeti tulajdonságaikat hosszabban megőrzik.
- A tartály két fele az összeszerelés előtt kap bevonatot, nem utána. Ezáltal a szorítógyűrűnél nem jelenik meg korrózió, a membrán élettartamát pedig nem csökkenti a gyártás során jelentkező termikus sokk.
- Az egyedülálló horganyzott acél szorítógyűrűk a membránt a két mélyhúzással kialakított tartályfél közé szorítják. Ez nem csak tökéletes tömítést biztosít, de meggátolja a membrán mechanikai károsodását is a használat során (a terhelés eloszlik a teljes befogási területen, nem az egyetlen központi felfüggesztési pontra koncentrálódik).
- A gáz felőli oldal nitrogénnel van feltöltve, nem pedig levegővel, mely meggátolja a korróziót, és így még kisebb a nyomásveszteség.
- A károsodástól való védelem érdekében süllyesztett beépítésű nitrogén-feltöltő szelepet újrahasznosított műanyag védőfedél is védi a tartályon.
- Maximális üzemi nyomás: 6 bar.
- Minimális / maximális hőmérséklet a membránon: -10 / 90 °C.
- Flexcon Premium 35 - 80: Lábakkal és szerelő készlettel.
- Vörös (RAL 3002) epoxipor bevonat.

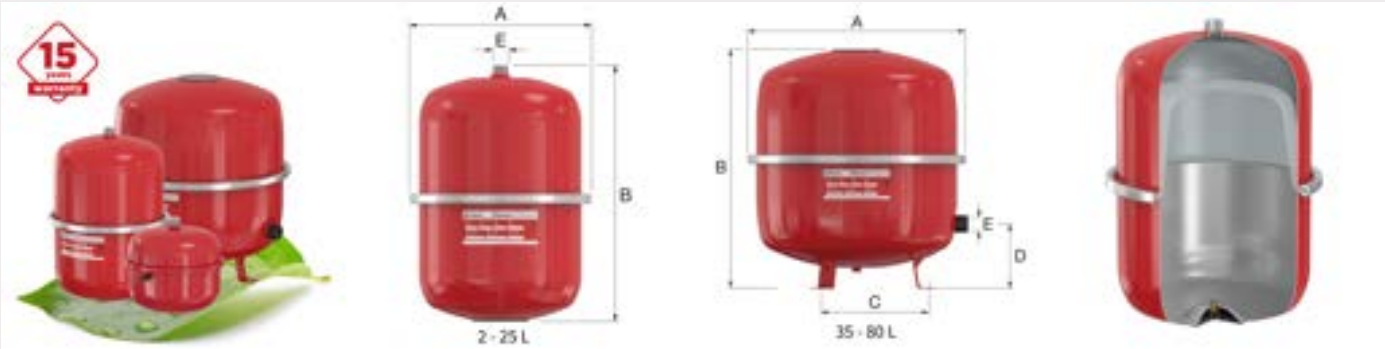

Típus	Kapacitás [l]	Előnyomás [bar]	Méretek A [mm]	B [mm]	Ø C [mm]	D [mm]	Membrán	Rendszer csatlakozás (E)	Tömeg [kg]		Cikkszám
Flexcon Premium 2/0.5 [6bar]	2	0,5	216	144	-	-	Butyl	G 3/4" M	1,7	120	16937
Flexcon Premium 2/2.5 [6bar]	2	2,5	216	144	-	-	Butyl	G 3/4" M	1,7	120	16938
Flexcon Premium 4/0.5 [6bar]	4	0,5	216	192	-	-	Butyl	G 3/4" M	2,1	90	16939
Flexcon Premium 4/2.5 [6bar]	4	2,5	216	192	-	-	Butyl	G 3/4" M	2,1	90	16940
Flexcon Premium 8/0.5 [6bar]	8	0,5	245	277	-	-	Butyl	R 3/4"	3,2	50	16941

A termékeink kialakítására és műszaki adataira vonatkozó változtatás jogát fenntartjuk.

flamco

Típus	Kapacitás [l]	Előnyomás [bar]	Méretek				Membrán	Rendszer csatlakozás (E)	Tömeg [kg]		Cikkszám
			A [mm]	B [mm]	Ø C [mm]	D [mm]					
Flexcon Premium 8/2.5 [6bar]	8	2,5	245	277	-	-	Butyl	R 3/4"	3,2	50	16942
Flexcon Premium 12/0.5 [6bar]	12	0,5	286	309	-	-	TPO	R 3/4"	4,5	36	16944
Flexcon Premium 12/2.5 [6bar]	12	2,5	286	309	-	-	TPO	R 3/4"	4,5	36	16945
Flexcon Premium 18/0.5 [6bar]	18	0,5	286	405	-	-	TPO	R 3/4"	4,7	48	16947
Flexcon Premium 18/2.5 [6bar]	18	2,5	286	405	-	-	TPO	R 3/4"	4,7	48	16948
Flexcon Premium 25/0.5 [6bar]	25	0,5	328	421	-	-	TPO	R 3/4"	5,8	25	16950
Flexcon Premium 25/2.5 [6bar]	25	2,5	328	421	-	-	TPO	R 3/4"	5,8	25	16952
Flexcon Premium 35/0.5 [6bar]	35	0,5	396	435	263	118	TPO	R 3/4"	8,1	18	16954
Flexcon Premium 35/2.5 [6bar]	35	2,5	396	435	263	118	TPO	R 3/4"	8,1	18	16956
Flexcon Premium 50/0.5 [6bar]	50	0,5	437	493	263	134	Butyl	R 3/4"	11,4	12	16958
Flexcon Premium 50/1.0 [6bar]	50	1,0	437	493	263	134	Butyl	R 3/4"	11,4	12	16932
Flexcon Premium 50/1.5 [6bar]	50	1,5	437	493	263	134	Butyl	R 3/4"	11,4	12	16959
Flexcon Premium 50/2.5 [6bar]	50	2,5	437	493	263	134	Butyl	R 3/4"	11,4	12	16960
Flexcon Premium 80/0.5 [6bar]	80	0,5	519	534	360	140	Butyl	R 1"	15,0	12	16962
Flexcon Premium 80/1.0 [6bar]	80	1,0	519	534	360	140	Butyl	R 1"	15,0	12	16935
Flexcon Premium 80/1.5 [6bar]	80	1,5	519	534	360	140	Butyl	R 1"	15,0	12	16963
Flexcon Premium 80/2.5 [6bar]	80	2,5	519	534	360	140	Butyl	R 1"	15,0	12	16964

Flexcon Top 1101000 [10 bar]

Zárt fűtési (az EN12828 szerinti) és hűtési rendszerekhez.

- Hasznos tartozékok a Flexcon tágulási tartályok fel- illetve leszereléséhez.
- Nitrogén töltőgáz az előnyomás hosszabb ideig történő fenntartása érdekében.
- Maximális üzemi nyomás: 10 bar.
- Minimalis / maximális hőmérséklet a membránon: -10 / 90 °C.
- Teljesen hegesztett szerkezet.
- Membrán: Gördülő butilkaucsuk hatással.
- Billentési magasság:
- 800L: 1865 mm.
- 1000L: 2195 mm.
- Flexcon Top 110 - 300: szerelő készlettel.
- Vörös (RAL 3002) epoxipor bevonat.

Típus	Kapacitás [l]	Előnyomás [bar]	Méretek			Rendszer csatlakozás (D)	Tömeg [kg]		Cikkszám
			A [mm]	B [mm]	Ø C [mm]				
Flexcon Top 110/1.5 [10bar]	110	1,5	484	784	360	R 1"	27,3	8	16103
Flexcon Top 110/3.0 [10bar]	110	3,0	484	784	360	R 1"	27,3	8	16106

A termékeink kialakítására és műszaki adataira vonatkozó változtatás jogát fenntartjuk.

flamco

Típus	Kapacitás [l]	Előnyo-más [bar]	Méretek			Rendszer csatlakozás (D)	Tömeg [kg]		Cikkszám
			A [mm]	B [mm]	Ø C [mm]				
Flexcon Top 110/3.5 [10bar]	110	3,5	484	784	360	R 1"	27,3	8	16090
Flexcon Top 110/specify [10bar]	110	*	484	784	360	R 1"	27.3	8	16100
Flexcon Top 140/1.5 [10bar]	140	1,5	484	950	360	R 1"	31,6	8	16133
Flexcon Top 140/3.0 [10bar]	140	3,0	484	950	360	R 1"	31,6	8	16136
Flexcon Top 140/3.5 [10bar]	140	3,5	484	950	360	R 1"	31,6	8	16091
Flexcon Top 140/specify [10bar]	140	*	484	950	360	R 1"	31.6	8	16130
Flexcon Top 200/1.5 [10bar]	200	1,5	600	960	450	R 1"	35,4	8	16193
Flexcon Top 200/3.0 [10bar]	200	3,0	600	960	450	R 1"	35,4	8	16196
Flexcon Top 200/3.5 [10bar]	200	3,5	600	960	450	R 1"	35,4	8	16092
Flexcon Top 200/specify [10bar]	200	*	600	960	450	R 1"	35.4	8	16190
Flexcon Top 300/1.5 [10bar]	300	1,5	600	1330	450	R 1"	57,1	6	16293
Flexcon Top 300/3.0 [10bar]	300	3,0	600	1330	450	R 1"	57,1	6	16296
Flexcon Top 300/3.5 [10bar]	300	3,5	600	1330	450	R 1"	57,1	6	16093
Flexcon Top 300/specify [10bar]	300	*	600	1330	450	R 1"	57.1	6	16290
Flexcon Top 425/1.5 [10bar]	425	1,5	790	1180	610	R 1"	84,9	1	16413
Flexcon Top 425/3.0 [10bar]	425	3,0	790	1180	610	R 1"	84,9	1	16416
Flexcon Top 425/3.5 [10bar]	425	3,5	790	1180	610	R 1"	84,9	1	16094
Flexcon Top 425/specify [10bar]	425	*	790	1180	610	R 1"	84.9	1	16410
Flexcon Top 600/1.5 [10bar]	600	1,5	790	1540	610	R 1"	105,8	1	16593
Flexcon Top 600/3.0 [10bar]	600	3,0	790	1540	610	R 1"	105,8	1	16596
Flexcon Top 600/3.5 [10bar]	600	3,5	790	1540	610	R 1"	105,8	1	16096
Flexcon Top 600/specify [10bar]	600	*	790	1540	610	R 1"	105.8	1	16590
Flexcon Top 800/1.5 [10bar]	800	1,5	790	1888	610	R 1"	133,7	1	16793
Flexcon Top 800/3.0 [10bar]	800	3,0	790	1888	610	R 1"	133,7	1	16796
Flexcon Top 800/3.5 [10bar]	800	3,5	790	1888	610	R 1"	133,7	1	16098
Flexcon Top 800/specify [10bar]	800	*	790	1888	610	R 1"	133.7	1	16790
Flexcon Top 1000/1.5 [10bar]	1000	1,5	790	2268	610	R 1"	155,1	1	16893
Flexcon Top 1000/3.0 [10bar]	1000	3,0	790	2268	610	R 1"	155,1	1	16896
Flexcon Top 1000/3.5 [10bar]	1000	3,5	790	2268	610	R 1"	155,1	1	16099
Flexcon Top 1000/specify [10bar]	1000	*	790	2268	610	R 1"	155.1	1	17294

* Rendeléskor kérjük megadni.

A termékeink kialakítására és műszaki adataira vonatkozó változtatás jogát fenntartjuk.

flamco

CONTRAFLEX

Zárt fűtési (az EN12828 szerinti) és hűtési rendszerekhez.

Előnyök:
- Hasznos tartozékok a Flexcon tágulási tartályok fel- illetve leszereléséhez.
- Membránjaink alkalmasak a fagyállóval való alkalmazásra. Pontos részleteket kérésre biztosítunk.
- Nitrogén töltőgáz az előnyomás hosszabb ideig történő fenntartása érdekében.
- A rendszercsatlakozás menetén semmilyen bevonat nincsen, így a csatlakoztatás problémamentesen oldható meg.
- Membrán: Gördülő gumimembrán hatással.

- Alkalmas a glikolbázisú fagyállók hozzáadására 50%-ig.
- A tartályok megfelelnek az EN13831 szabványnak.
- Olyan rendszerekhez alkalmas, melyekben a maximális rendszerhőmérséklet 120 °C.
- Minimális / maximális hőmérséklet a membránon: -10 / 70 °C.
- A 2014/68/EU Nyomástartó berendezésekről szóló irányelv rendelkezéseinek megfelelően.

Contraflex 880

- Nitrogén töltőgáz az előnyomás hosszabb ideig történő fenntartása érdekében.
- Minden tartály működési teszten esik át, mielőtt elhagyja a gyárat.
- Maximális üzemi nyomás: 3/6 bar.
- Alkalmas a glikolbázisú fagyállók hozzáadására 50%-ig.
- A tartályok megfelelnek az EN13831 szabványnak.
- Olyan rendszerekhez alkalmas, melyekben a maximális rendszerhőmérséklet 110 °C.
- Minimális / maximális hőmérséklet a membránon: -10 / 70 °C.
- A 2014/68/EU Nyomástartó berendezésekről szóló irányelv rendelkezéseinek megfelelően.
- Kiváló minőségű mélyhúzott acél tartály horganyzott összekötő gyűrűvel.
- Vörös (RAL 3002) vagy fehér (RAL 9010) epoxipor bevonat.
- Membrán: SBR.
- Contraflex 35 - 80: Lábakkal.

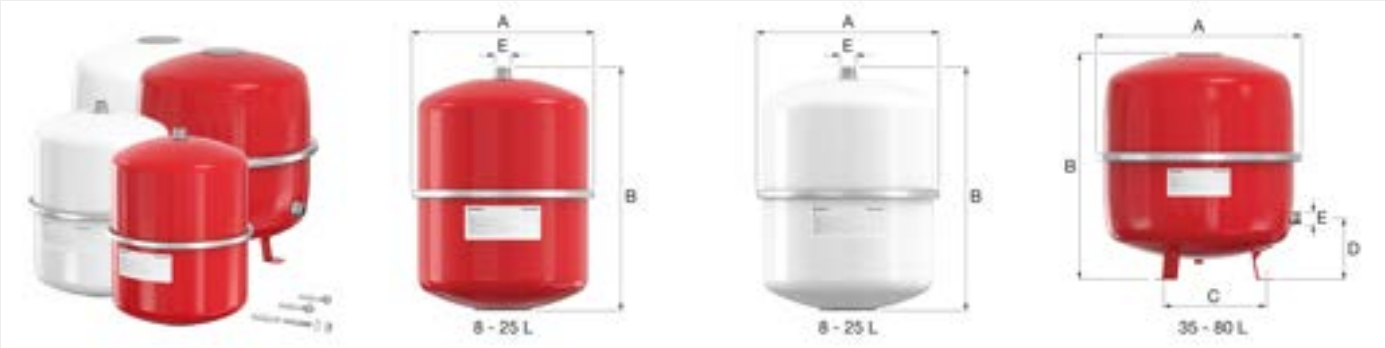

Típus	Kapacitás [l]	Előnyomás [bar]	Max. üzemi nyomás [bar]	Méretek A [mm]	B [mm]	Ø C [mm]	D [mm]	Rendszer csatlakozás (E)	Tömeg [kg]		Cikkszám
Contraflex 8/1.5 [3bar]	8	1,5	3,0	245	277	-	-	R 3/4"	2,2	50	26073
Contraflex 8/1.5 [3bar] fehér	8	1,5	3,0	245	277	-	-	R 3/4"	2,2	50	26063
Contraflex 12/1.5 [3bar]	12	1,5	3,0	286	273	-	-	R 3/4"	2,3	36	26133
Contraflex 12/1.5 [3bar] fehér	12	1,5	3,0	286	273	-	-	R 3/4"	2,3	36	26153
Contraflex 18/0.5 [3bar]	18	0,5	3,0	286	381	-	-	R 3/4"	2,9	24	26171
Contraflex 18/1.5 [3bar]	18	1,5	3,0	286	381	-	-	R 3/4"	2,9	24	26173
Contraflex 18/1.5 [3bar] fehér	18	1,5	3,0	286	381	-	-	R 3/4"	2,9	24	26163
Contraflex 25/1.5 [3bar]	25	1,5	3,0	328	402	-	-	R 3/4"	3,5	36	26243
Contraflex W 25/1.5 [3bar]	25	1,5	3,0	328	402	-	-	R 3/4"	3,5	36	26233
Contraflex 35/1.5 [3bar]	35	1,5	3.0	396	435	263	118	R 3/4"	5,6	18	26343
Contraflex 35/1.5 [3bar] fehér	35	1,5	3,0	396	435	263	118	R 3/4"	5,6	18	26333
Contraflex 50/1.5 [6bar]	50	1,5	6,0	437	493	263	134	R 3/4"	11,4	12	26493
Contraflex 50/1.5 [6bar] fehér	50	1,5	6,0	437	493	263	134	R 3/4"	11,4	12	26483

A termékeink kialakítására és műszaki adataira vonatkozó változtatás jogát fenntartjuk.

flamco

Típus	Kapacitás [l]	Előnyomás [bar]	Max. üzemi nyomás [bar]	Méretek A [mm]	B [mm]	Ø C [mm]	D [mm]	Rendszer csatlakozás (E)	Tömeg [kg]		Cikkszám
Contraflex 80/1.5 [6bar]	80	1,5	6,0	519	534	360	140	R 1"	15,0	12	26793
Contraflex 80/1.5 [6bar] fehér	80	1,5	6,0	519	534	360	140	R 1"	15,0	12	26783

Contraflex 1001000

- Maximális üzemi nyomás: 6 bar.
- Teljesen hegesztett szerkezet.
- Billentési magasság:
- 800L: 1865 mm.
- 1000L: 2195 mm.
- Vörös (RAL 3002) epoxipor bevonat.

Típus	Kapacitás [l]	Előnyomás [bar]	Méretek Ø A [mm]	B [mm]	Ø C [mm]	E [mm]	Rendszer csatlakozás (D)	Tömeg [kg]		Cikkszám
Contraflex 100/1.5 [6bar]	100	1,5	550	630	440	63	G 3/4" M	13,9	8	26103
Contraflex 100/2.5 [6bar]	100	2,5	550	630	440	63	G 3/4" M	13,9	8	26105
Contraflex 100/3.0 [6bar]	100	3,0	550	630	440	63	G 3/4" M	13,9	8	17114
Contraflex 150/1.5 [6bar]	150	1,5	550	837	440	63	G 3/4" M	17,6	8	16153
Contraflex 150/2.5 [6bar]	150	2,5	550	837	440	63	G 3/4" M	17,6	8	26155
Contraflex 150/3.0 [6bar]	150	3,0	550	837	440	63	G 3/4" M	17,6	8	17119
Contraflex 200/1.5 [6bar]	200	1,5	484	1300	360	-	R 1"	25,0	8	26213
Contraflex 200/2.5 [6bar]	200	2,5	484	1300	360	-	R 1"	25,0	8	26215
Contraflex 200/3.0 [6bar]	200	3,0	484	1300	360	-	R 1"	25,0	8	17124
Contraflex 250/1.5 [6bar]	250	1,5	600	1153	450	-	R 1"	31,8	6	16253
Contraflex 250/2.5 [6bar]	250	2,5	600	1153	450	-	R 1"	31,8	6	26225
Contraflex 300/1.5 [6bar]	300	1,5	600	1330	450	-	R 1"	35,6	6	26303
Contraflex 300/2.5 [6bar]	300	2,5	600	1330	450	-	R 1"	35,6	6	26305
Contraflex 300/3.0 [6bar]	300	3,0	600	1330	450	-	R 1"	35,6	6	17134
Contraflex 400/1.5 [6bar]	400	1,5	790	1180	610	-	R 1"	53,4	1	26413
Contraflex 400/2.5 [6bar]	400	2,5	790	1180	610	-	R 1"	53,4	1	26415
Contraflex 400/3.0 [6bar]	400	3,0	790	1180	610	-	R 1"	53,4	1	17144
Contraflex 500/1.5 [6bar]	500	1,5	790	1330	610	-	R 1"	60,2	1	26523
Contraflex 500/2.5 [6bar]	500	2,5	790	1330	610	-	R 1"	60,2	1	26525
Contraflex 600/1.5 [6bar]	600	1,5	790	1538	610	-	R 1"	67,0	1	17162
Contraflex 600/2.5 [6bar]	600	2,5	790	1538	610	-	R 1"	67,0	1	26625
Contraflex 600/3.0 [6bar]	600	3,0	790	1538	610	-	R 1"	67,0	1	17164

A termékeink kialakítására és műszaki adataira vonatkozó változtatás jogát fenntartjuk.

Típus	Kapacitás [l]	Előnyo-más [bar]	Méretek				Rendszer csatlakozás (D)	Tömeg [kg]		Cikkszám
			Ø A [mm]	B [mm]	Ø C [mm]	E [mm]				
Contraflex 800/1.5 [6bar]	800	1,5	790	1888	610	-	R 1"	84,2	1	17181
Contraflex 800/2.5 [6bar]	800	2,5	790	1888	610	-	R 1"	84,2	1	26825
Contraflex 800/3.0 [6bar]	800	3,0	790	1888	610	-	R 1"	84,2	1	17184
Contraflex 1000/1.5 [6bar]	1000	1,5	790	2268	610	-	R 1"	95,0	1	17190
Contraflex 1000/2.5 [6bar]	1000	2,5	790	2268	610	-	R 1"	95,0	1	26925
Contraflex 1000/3.0 [6bar]	1000	3,0	790	2268	610	-	R 1"	95,0	1	17194

A termékeink kialakítására és műszaki adataira vonatkozó változtatás jogát fenntartjuk.

flamco

BASEFLEX

Zárt fűtési (az EN12828 szerinti) és hűtési rendszerekhez.

- Teljesen hegesztett szerkezet.
- A zsákszerű fix membrán megakadályozza, hogy a víz érintkezésbe kerüljön a tartály fémtiszta acélfalával.

- Alkalmas a glikolbázisú fagyállók hozzáadására 50%-ig.
- Alkalmas a etanolbázisú fagyállók hozzáadására 30%-ig.
- Vörös (RAL 3002) epoxipor bevonat (fehérben is kapható (RAL 9010)).
- Olyan rendszerekhez alkalmas melyekben a maximális rendszerhőmérséklet 120 °C.
- Minimális / maximális hőmérséklet a membránon: -10 / 70 °C.
- A 2014/68/EU Nyomástartó berendezésekről szóló irányelv rendelkezéseinek megfelelően.
- Cinkkel bevont perem.

Baseflex 880

- Maximális üzemi nyomás: 6 bar.
- A tartályok megfelelnek az EN13831 szabványnak.
- Membrán: EPDM.
- Baseflex 35 - 80: Lábakkal szerelve.
- Cinkkel bevont perem.

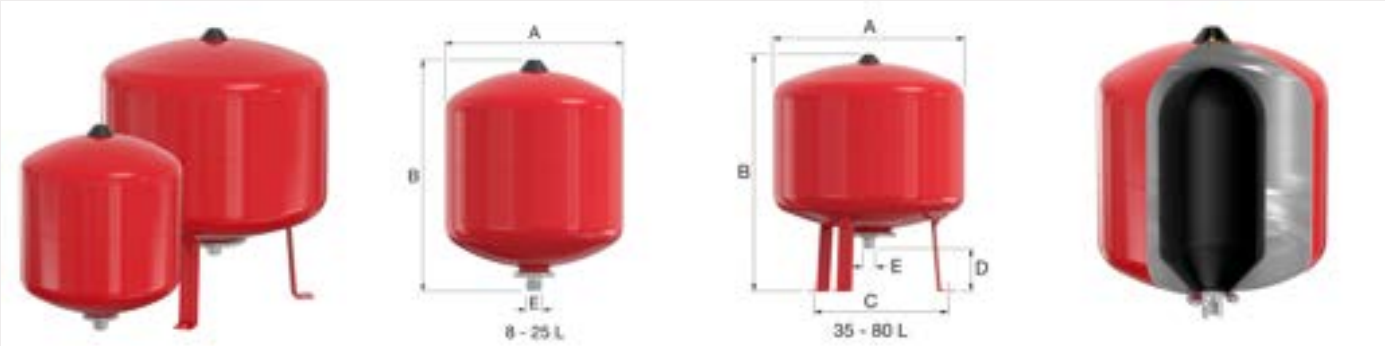

Típus	Kapacitás [l]	Előnyomás [bar]	Max. üzemi nyomás [bar]	Méretek				Rendszer csatlakozás (E)	Tömeg [kg]		Cikkszám
				A [mm]	B [mm]	Ø C [mm]	D [mm]				
Baseflex 8/1.5 [6bar]	8	1,5	6	235	272	-	-	G 3/4" M	2,2	105	25300
Baseflex 12/1.5 [6bar]	12	1,5	6	235	363	-	-	G 3/4" M	2,4	90	25301
Baseflex 18/1.5 [6bar]	18	1,5	6	290	375	-	-	G 3/4" M	3,4	60	25302
Baseflex 25/1.5 [6bar]	25	1,5	6	290	479	-	-	G 3/4" M	4,2	48	25303
Baseflex 35/1.5 [6bar]	35	1,5	6	390	482	330	70	G 3/4" M	5,4	24	25305
Baseflex 50/1.5 [6bar]	50	1,5	6	390	607	330	70	G 3/4" M	8,7	18	25306
Baseflex 80/1.5 [6bar]	80	1,5	6	390	854	330	70	G 3/4" M	12,3	15	25307

A termékeink kialakítására és műszaki adataira vonatkozó változtatás jogát fenntartjuk.

flamco

FLEXCON SOLAR

Napenergiával működtetett fűtő és hűtő berendezésekhez EN12828 szerint.

Tágulási tartályok a napenergiával működtetett berendezésekhez.
A napenergiával fűtött rendszert a legújabb műszaki előírások alapján kell beszerelni.

- Alkalmas a glikolbázisú fagyállók hozzáadására 50%-ig.
- Membrán: Gördülő butilkaucsuk hatással.
- A tartályok megfelelnek az EN13831 szabványnak.
- Olyan rendszerekhez alkalmas, melyekben a maximális rendszerhőmérséklet 120 °C.
- Maximális hőmérséklet a membránon: 110 °C.
- A 2014/68/EU Nyomástartó berendezésekről szóló irányelv rendelkezéseinek megfelelően.

Flexcon Solar 880

- Maximális üzemi nyomás: 8 bar.
- Kiváló minőségű mélyhúzott acél tartály horganyzott összekötő gyűrűvel.
- Fehér (RAL 9010) epoxipor bevonat.
- Flexcon Solar 35 - 80: Lábakkal és szerelő készlettel.

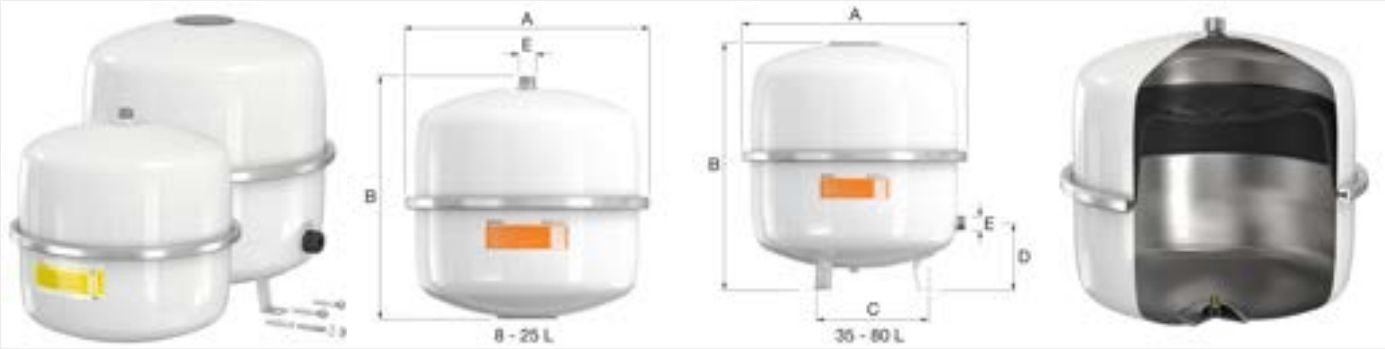

Típus	Kapacitás [l]	Előnyo-más [bar]	Méretek				Rendszer csatlakozás (E)	Tömeg [kg]		Cikkszám
			A [mm]	B [mm]	Ø C [mm]	D [mm]				
Flexcon Solar 8/2.5 [8bar]	8	2,5	245	277	-	-	R 3/4"	3,2	50	16060
Flexcon Solar 12/2.5 [8bar]	12	2,5	286	309	-	-	R 3/4"	4,5	36	16061
Flexcon Solar 18/2.5 [8bar]	18	2,5	328	323	-	-	R 3/4"	5,7	24	16062
Flexcon Solar 25/2.5 [8bar]	25	2,5	358	356	-	-	R 3/4"	7,3	18	16063
Flexcon Solar 35/2.5 [8bar]	35	2,5	396	435	263	118	R 3/4"	8,1	18	16064
Flexcon Solar 50/2.5 [8bar]	50	2,5	437	493	263	134	R 3/4"	11,4	12	16065
Flexcon Solar 80/2.5 [8bar]	80	2,5	519	534	360	140	R 1"	15,0	12	16066

A termékeink kialakítására és műszaki adataira vonatkozó változtatás jogát fenntartjuk.

Flexcon Solar 110 -1000

- Maximális üzemi nyomás: 10 bar.
- Teljesen hegesztett szerkezet.
- Billentési magasság:
- 800L: 1865 mm.
- 1000L: 2195 mm.
- Vörös (RAL 3002) epoxipor bevonat.
- Flexcon Solar 110 - 300: Szerelő készlettel.

Típus	Kapacitás [l]	Előnyomás [bar]	Méretek			Rendszer csatlakozás (D)	Tömeg [kg]		Cikkszám
			A [mm]	B [mm]	Ø C [mm]				
Flexcon Solar 110/3.0 bar [10bar]	110	3,0	484	784	360	R 1"	27,3	8	16067
Flexcon Solar 140/3.0 bar [10bar]	140	3,0	484	950	360	R 1"	31,6	8	16068
Flexcon Solar 200/3.0 bar [10bar]	200	3,0	600	960	450	R 1"	35,4	8	16069
Flexcon Solar 300/3.0 bar [10bar]	300	3,0	600	1330	450	R 1"	57,1	6	16070
Flexcon Solar 425/3.0 bar [10bar]	425	3,0	790	1180	610	R 1"	84,9	1	16071
Flexcon Solar 600/3.0 bar [10bar]	600	3,0	790	1540	610	R 1"	105,8	1	16072
Flexcon Solar 800/3.0 bar [10bar]	800	3,0	790	1888	610	R 1"	133,7	1	16073
Flexcon Solar 1000/3.0 bar [10bar]	1000	3,0	790	2268	610	R 1"	155,1	1	16074

A termékeink kialakítására és műszaki adataira vonatkozó változtatás jogát fenntartjuk.

flamco

SOLARIX

Napelemes tágulási tartályok háztartási és kereskedelmi napenergiával működő létesítményekben való használatra (az EN12828 szabványnak megfelelően).

- Nitrogén töltőgáz az előnyomás hosszabb ideig történő fenntartása érdekében.
- A rendszercsatlakozás menetén semmilyen bevonat nincsen, így a csatlakoztatás problémamentesen oldható meg.

Solarix 880

- Maximális üzemi nyomás: 10 bar.
- Maximális rendszerhőmérséklet/membránon a 110 °C.
- A tartályok megfelelnek az EN13831 szabványnak.
- A 2014/68/EU Nyomástartó berendezésekről szóló irányelv rendelkezéseinek megfelelően.
- Alkalmas a glikolbázisú fagyállók hozzáadására 50%-ig.
- Teljesen hegesztett szerkezet.
- Horganyzott karima.
- Membrán: Butilkaucsuk.
- Fehér (RAL 9010) epoxipor bevonat.
- Solarix 35 - 80: Lábakkal.

Típus	Térfogat [l]	Max. üzemi nyomás [bar]	Előnyo-más [bar]	Méretek				Rendszer csatlakozás (E)	Tömeg [kg]		Cikkszám
				A [mm]	B [mm]	Ø C [mm]	D [mm]				
Solarix 8/2.5 [10bar]	8	10	2,5	235	272	-	-	G $^{3}/_{4}$" M	1,8	105	25820
Solarix 12/2.5 [10bar]	12	10	2,5	235	363	-	-	G $^{3}/_{4}$" M	2,3	90	25821
Solarix 18/2.5 [10bar]	18	10	2,5	290	375	-	-	G $^{3}/_{4}$" M	2,8	60	25822
Solarix 25/2.5 [10bar]	25	10	2,5	290	479	-	-	G $^{3}/_{4}$" M	3,4	48	25823
Solarix 35/2.5 [10bar]	35	10	2,5	390	482	330	87	G $^{3}/_{4}$" M	5,2	24	25824
Solarix 50/2.5 [10bar]	50	10	2,5	390	607	330	87	G $^{3}/_{4}$" M	8,4	18	25825
Solarix 80/2.5 [10bar]	80	10	2,5	390	854	330	87	G $^{3}/_{4}$" M	11,4	15	25826

A termékeink kialakítására és műszaki adataira vonatkozó változtatás jogát fenntartjuk.

flamco

FLEXCON P

Felfüggesztőszemekkel ellátott, alacsonyabb kialakítású lapos tágulási tartályok. Zárt fűtési (az EN12828 szerinti) és hűtési rendszerekhez.

- A lapos kialakításnak és a praktikus felfüggesztőszemnek köszönhetően gyorsan és könnyen, optimális helykihasználással felszerelhető.
- A membrán a két tartályfélhez van erősítve, megakadályozva ezzel a mechanikai sérülést használat során. Összehasonlítva a hagyományos tágulási tartályokkal az összekötő gyűrűs megoldás a levegő- és vízoldal között jóval kisebb gáz-áteresztő képességet eredményez nagyobb megbízhatóságot és várható élettartamot feltételez.
- A tervezésnek köszönhetően a tartálynak nagyobb a hasznos térfogata.
- A rendszercsatlakozás bevonat nélküli, biztosítva a problémamentes szerelést.

- Alkalmas a glikolbázisú fagyállók hozzáadására 50%-ig.
- Vörös (RAL 3002) epoxipor bevonat.
- A tartályok megfelelnek az EN13831 szabványnak.
- Olyan rendszerekhez alkalmas, melyekben a maximális rendszerhőmérséklet 120 °C.
- Maximális hőmérséklet a membránon: 90 °C.
- Membrán anyaga: butilgumi.
- A 2014/68/EU Nyomástartó berendezésekről szóló irányelv rendelkezéseinek megfelelően.

Flexcon P 1850

- Maximális üzemi nyomás: 3 bar.
- Kiváló minőségű mélyhúzott acél tartály horganyzott összekötő gyűrűvel.

Típus	Kapacitás [l]	Előnyomás [bar]	Méretek				Rendszercsatlakozás	Membrán	Tömeg [kg]		Cikkszám
			A [mm]	B [mm]	C [mm]	D [mm]					
Flexcon P 18/1.0 [3bar]	18	1,0	387	365	226	80	G $^{3}/_{4}$" M	Butil	5,7	30	13316
Flexcon P 25/1.0 [3bar]	25	1,0	435	415	256	90	G $^{3}/_{4}$" M	Butil	7,7	20	13326
Flexcon P 35/1.0 [3bar]	35	1,0	435	450	333	110	G $^{3}/_{4}$" M	Butil	8,9	16	13336
Flexcon P 50/1.5 [3bar]	50	1,5	515	505	344	125	G $^{3}/_{4}$" M	Butil	11,8	12	13357

A termékeink kialakítására és műszaki adataira vonatkozó változtatás jogát fenntartjuk.

flamco

FLEXCON M

Az EN12828 szerinti zárt fűtési és hűtési rendszerekhez.

A tartályt kiváló minőségű kaucsukból készült cserélhető membránnal látták el, EN13831 szerint.
A használatból fakadó kifejezett előnyök olyan berendezések esetében jelentkeznek, ahol a rendszer statikus nyomása, és a biztonsági szelep lefúvatási nyomása között nagy a különbség.

- Cserélhető membrán.

- Alkalmas a glikolbázisú fagyállók hozzáadására 50%-ig.
- Olyan rendszerekhez alkalmas, melyekben a maximális rendszerhőmérséklet 120 °C.
- Maximális hőmérséklet a membránon: 70 °C.
- A 2014/68/EU Nyomástartó berendezésekről szóló irányelv rendelkezéseinek megfelelően.
- Vörös (RAL 3002) epoxipor bevonat.

Flexcon M

- Maximális üzemi nyomás: 6/10 bar.
- Tartályok: 100 - 1000 literes: az EN13831 szabványnak megfelelő / 1200 - 8000 literes: az AD2000 szabványnak megfelelő.
- A szállított egység része a nyomásmérő és a magasságában állítható lábak (kivéve az 1200 - 2000 literes egységeket).
- Ellenőrző nyílással.
- 1200 litertől:
- Opcióként a Flexcon M felszerelhető Flexvent Super egységgel.
- A tartozékokat külön kell megrendelni.
- Membranón:
- Tartalyók 100 - 1000 literes: EPDM.
- Tartalyók 1200 - 8000 literes: Butil.

Típus	Kapacitás [l]	Előnyo-más [bar]	Max. üzemi nyomás [bar]	Méretek				Rendszer csatlakoz ás (E)	Tömeg [kg]		Cikkszám
				Ø A [mm]	B [mm]	C [mm]	Ø D [mm]				
Flexcon M 100/3.0 [6bar]	100	3,0	6,0	484	958	928	360	G 1 1/4" M	23	1	22000
Flexcon M 100/6.0 [10bar]	100	6,0	10,0	484	958	928	360	G 1 1/4" M	33	1	22010
Flexcon M 200/3.0 [6bar]	200	3,0	6,0	484	1500	1470	360	G 1 1/4" M	30	1	22001
Flexcon M 200/6.0 [10bar]	200	6,0	10,0	600	1132	1106	360	G 1 1/4" M	46	1	22011
Flexcon M 300/3.0 [6bar]	300	3,0	6,0	600	1505	1475	450	G 1 1/4" M	41	1	22002
Flexcon M 300/6.0 [10bar]	300	6,0	10,0	600	1505	1475	450	G 1 1/4" M	60	1	22012
Flexcon M 400/3.0 [6bar]	400	3,0	6,0	790	1348	1318	610	G 1 1/4" M	55	1	22003
Flexcon M 400/6.0 [10bar]	400	6,0	10,0	790	1348	1318	610	G 1 1/4" M	84	1	22013
Flexcon M 500/3.0 [6bar]	500	3,0	6,0	790	1498	1468	610	G 1 1/4" M	61	1	22004
Flexcon M 600/3.0 [6bar]	600	3,0	6,0	790	1708	1678	610	G 1 1/4" M	68	1	22005
Flexcon M 600/6.0 [10bar]	600	6,0	10,0	790	1708	1678	610	G 1 1/4" M	106	1	22014
Flexcon M 800/3.0 [6bar]	800	3,0	6,0	790	2055	2025	610	G 1 1/4" M	93	1	22006
Flexcon M 800/6.0 [10bar]	800	6,0	10,0	790	2055	2025	610	G 1 1/4" M	145	1	22015
Flexcon M 1000/3.0 [6bar]	1000	3,0	6,0	790	2404	2374	610	G 1 1/4" M	105	1	22007
Flexcon M 1000/6.0 [10bar]	1000	6,0	10,0	790	2404	2374	610	G 1 1/4" M	167	1	22016
Flexcon M 1200/4.0 [6bar]	1200	4,0	6,0	1000	-	1940	850	Rp 1 1/2" *	285	1	22108

A termékeink kialakítására és műszaki adataira vonatkozó változtatás jogát fenntartjuk.

flamco

Típus	Kapacitás [l]	Előnyo-más [bar]	Max. üzemi nyomás [bar]	Méretek				Rendszer csatlakozás (E)	Tömeg [kg]		Cikkszám
				Ø A [mm]	B [mm]	C [mm]	Ø D [mm]				
Flexcon M 1200/6.0 [10bar]	1200	6,0	10,0	1000	-	1940	850	Rp 1 1/2" *	410	1	22148
Flexcon M 1600/4.0 [6bar]	1600	4,0	6,0	1000	-	2440	850	Rp 1 1/2" *	340	1	22109
Flexcon M 1600/6.0 [10bar]	1600	6,0	10,0	1000	-	2440	850	Rp 1 1/2" *	485	1	22149
Flexcon M 2000/4.0 [6bar]	2000	4,0	6,0	1200	-	2180	1050	Rp 2" *	425	1	22110
Flexcon M 2000/6.0 [10bar]	2000	6,0	10,0	1200	-	2180	1050	Rp 2" *	600	1	22150
Flexcon M 2800/4.0 [6bar]	2800	4,0	6,0	1200	-	2780	1050	Rp 2 1/2" *	510	1	22118
Flexcon M 2800/6.0 [10bar]	2800	6,0	10,0	1200	-	2780	1050	Rp 2 1/2" *	725	1	22158
Flexcon M 3500/4.0 [6bar]	3500	4,0	6,0	1200	-	3580	1050	Rp 2 1/2" *	620	1	22111
Flexcon M 3500/6.0 [10bar]	3500	6,0	10,0	1200	-	3580	1050	Rp 2 1/2" *	900	1	22151
Flexcon M 5200/6.0 [10bar]	5200	6,0	10,0	1500	-	3600	1142	Rp 2 1/2" *	1330	1	22152
Flexcon M 6700/6.0 [10bar]	6700	6,0	10,0	1500	-	4480	1142	DN 100 **	1690	1	22153
Flexcon M 8000/6.0 [10bar]	8000	6,0	10,0	1500	-	5090	1142	DN 100 **	2140	1	22154

* Rendelkezésre áll PN 16-os peremes csatlakozással ellátott adapter (lásd: Flamcomat MK).
** Karima EN 1092-1 PN 16 szerint.

Flexcon M16 bar

- Maximális üzemi nyomás: 16 bar.
- Tartályok az AD2000 szabványnak megfelelő.
- A szállított egység része a nyomásmérő és ellenőrző nyílással.
- Flexcon M 2800 liter: a szállított egység része a magasságában állítható lábak.
- Opcióként a Flexcon M felszerelhető Flexvent Super egységgel.

Típus	Kapacitás [l]	Méretek		Rendszer csatlakozás	Tömeg [kg]		Cikkszám
		Ø [mm]	H. [mm]				
Flexcon M 80	80	450	770	R 1"	40	1	22201
Flexcon M 400	400	750	1335	Rp 1 1/4"	220	1	22205
Flexcon M 600	600	750	1755	Rp 1 1/4"	270	1	22206
Flexcon M 800	800	750	2155	Rp 1 1/4"	310	1	22207
Flexcon M 1000	1000	750	2710	Rp 1 1/2"	370	1	22208
Flexcon M 1200	1200	1000	1940	Rp 1 1/2"	519	1	22209
Flexcon M 1600	1600	1000	2440	Rp 1 1/2"	653	1	22210
Flexcon M 2000	2000	1200	2180	Rp 2"	784	1	22211

A termékeink kialakítására és műszaki adataira vonatkozó változtatás jogát fenntartjuk.

FLEXTHERM PS-H / FLEXCON VSV / V-B (ELŐTÉTTARTÁLYOK)

Tartályok a Flexcon tágulási tartályok védelmére magas hőmérsékletű rendszerekben. A tartályokat a tágulási tartály és a rendszer között helyezik el.

A rendszercsatlakozás a tartály tetején található, a tágulási tartály az alsó részhez csatlakozik.

Flextherm PS-H 24 [10bar]

Tartályok megvédik a Flexcon tágulási tartályokat a magasabb hőmérsékletű rendszerekben, vagy csökkentik a hőszivattyú be- és kikapcsolási ciklusát.

A tartályok a tágulási tartály és a rendszer-visszavezető között vannak elhelyezve. A rendszervíz a berendezésből a tartály tetejébe áramlik. Az edény aljáról lényegesen hidegebb víz kerül a tágulási tartályba.

- Maximális üzemi nyomás: 10 bar.
- Minimális / maximális üzemi hőmérséklet: -10 / 95 °C.
- A tartályt a megbízható mérnöki gyakorlatnak megfelelően gyártották, és megfelel a tagállam alapvető tervezési követelményeinek.

Típus	Kapacitás [l]	Méretek				Tömeg [kg]		Cikkszám
		Ø A [mm]	B [mm]	C ["]	D [mm]			
Flextherm PS-H 24 [10bar]	24	273	498	G $^{3}/_{4}$" M	20	5	1	18257

A termékeink kialakítására és műszaki adataira vonatkozó változtatás jogát fenntartjuk.

Flextherm PS-H+ 50100 [10bar]

Puffertartályok kisebb zárt fűtőberendezésekben való használatra.

Ha egy hőszivattyú egy adott időpontban több hőt termel, mint amennyi hőigénye van, ajánlatos ezt a többlethőt pufferelni, és közben csökkenteni a hőszivattyú be- és kikapcsolási ciklusát a termék élettartamának növelése érdekében. Amikor az energiát a pufferben tárolják, a teljes rendszer konzisztensebb és könnyebben irányítható lesz a hőmérséklet-ingadozások kiküszöbölésével.

- Több puffertartályhoz csatlakoztatható.
- Maximális üzemi nyomás: 10 bar.
- Minimális / maximális üzemi hőmérséklet: -10 / 95 °C.
- A 2009/125/EK és a 814/2013/EU rendelet követelményeinek megfelelően tervezték és gyártották.
- A 2017/1369/EU és a 812/2013 (EU) rendelet előírásainak megfelelő címkézés.

Szigetelés:

- Merev expandált poliuretán 95%-ban zárt cellákkal, CFC és HCFC mentes, tűzállósági osztály B2 szabvány szerint DIN 4102-1.

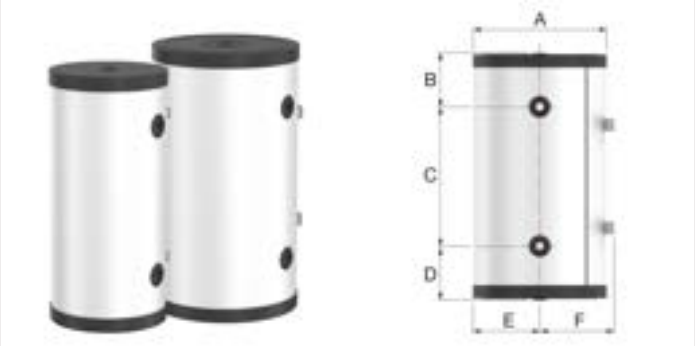

Típus	Kapacitás [l]	Méretek			Tömeg [kg]		Cikkszám
		Ø A [mm]	Magasság [mm]	Billentési magasság [mm]			
Flextherm PS-H+ 50 [10bar]	50	405	880	985	20	1	18258
Flextherm PS-H+ 100 [10bar]	100	510	945	1095	26	1	18259

Flexcon VSV 1001000 [6 bar]

- Maximális üzemi nyomás: 6 bar.
- Maximális üzemi hőmérséklet: 110 °C.
- A tartály gyártása a helyes mérnöki gyakorlatoknak megfelelően történt, és kielégíti a tagállamokban érvényes, tervezésre vonatkozó, alapvető követelményeket.

Típus	Kapacitás [l]	Méretek		Csatlakozás a		Tömeg [kg]		Cikkszám
		Ø [mm]	Magasság [mm]	Tartály	Rendszer			
Flexcon VSV 100 [6bar]	100	484	794	Rp 1 ½"	Rp 1 ½"	26,5	1	23386

A termékeink kialakítására és műszaki adataira vonatkozó változtatás jogát fenntartjuk.

Típus	Kapacitás [l]	Méretek		Csatlakozás a		Tömeg [kg]		Cikkszám
		Ø [mm]	Magasság [mm]	Tartály	Rendszer			
Flexcon VSV 200 [6bar]	200	484	1304	Rp 1 ½"	Rp 1 ½"	28,8	1	23380
Flexcon VSV 350 [6bar]	350	484	2124	Rp 1 ½"	Rp 1 ½"	55,0	1	23381
Flexcon VSV 500 [6bar]	500	600	2025	Rp 2"	Rp 2"	64,0	1	23382
Flexcon VSV 750 [6bar]	750	790	1904	Rp 2"	Rp 2"	96,0	1	23383
Flexcon VSV 1000 [6bar]	1000	790	2255	Rp 2"	Rp 2"	114,0	1	23384

Flexcon VSV 1001000 [10 bar]

- Maximális üzemi nyomás: 10 bar.
- Maximális üzemi hőmérséklet: 110 °C.
- A tartály gyártása a helyes mérnöki gyakorlatoknak megfelelően történt, és kielégíti a tagállamokban érvényes, tervezésre vonatkozó, alapvető követelményeket.

Típus	Kapacitás [l]	Méretek		Csatlakozás a		Tömeg [kg]		Cikkszám
		Ø [mm]	Magasság [mm]	Tartály	Rendszer			
Flexcon VSV 100 [10bar]	100	484	794	Rp 1 ½"	Rp 1 ½"	31	1	23306
Flexcon VSV 200 [10bar]	200	484	1304	Rp 1 ½"	Rp 1 ½"	51	1	23300
Flexcon VSV 350 [10bar]	350	484	2124	Rp 1 ½"	Rp 1 ½"	80	1	23301
Flexcon VSV 500 [10bar]	500	600	2025	Rp 2"	Rp 2"	96	1	23302
Flexcon VSV 750 [10bar]	750	790	1904	Rp 2"	Rp 2"	142	1	23303
Flexcon VSV 1000 [10bar]	1000	790	2255	Rp 2"	Rp 2"	172	1	23304

A termékeink kialakítására és műszaki adataira vonatkozó változtatás jogát fenntartjuk.

flamco

Flexcon V-B 502000 [10 bar]

- Maximális üzemi nyomás: 10 bar.
- Maximális megengedett hőmérséklet: 160 °C.
- Cső könyökkel szállítva.
- A 2014/68/EU Nyomástartó berendezésekről szóló irányelv rendelkezéseinek megfelelően.

Típus	Kapacitás [l]	Méretek		Csatlakozás		Tömeg [kg]		Cikkszám
		Ø [mm]	Magasság [mm]	Tartály	Rendszer			
V-B 50	50	450	640	R 1 1/4"	G 1 1/4" F	62	1	22730
V-B 180	180	550	1235	R 1 1/4"	G 1 1/4" F	133	1	22731
V-B 300	300	550	1735	R 1 1/4"	G 1 1/4" F	182	1	22729
V-B 400	400	750	1470	R 1 1/4"	G 1 1/4" F	255	1	22732
V-B 600	600	750	1860	R 1 1/4"	G 1 1/4" F	293	1	22733
V-B 800	800	750	2250	R 1 1/4"	G 1 1/4" F	344	1	22734
V-B 1000	1000	750	2750	R 1 1/2"	G 1 1/2" F	409	1	22735
V-B 1200	1200	1000	2200	R 1 1/2"	G 1 1/2" F	520	1	22736
V-B 1600	1600	1000	2700	R 1 1/2"	G 1 1/2" F	605	1	22737
V-B 2000	2000	1200	2435	R 2"	G 2" F	675	1	22738

A termékeink kialakítására és műszaki adataira vonatkozó változtatás jogát fenntartjuk.

flamco

CUBEX R

Zárt fűtési (az EN12828 szerinti) és hűtési rendszerekhez.

- Nitrogén töltőgáz az előnyomás hosszabb ideig történő fenntartása érdekében.
- Alkalmas a glikolbázisú fagyállók hozzáadására 50%-ig.
- Membrán: Gördülő gumimembrán hatással.
- A tartályok megfelelnek az EN13831 szabványnak.
- Olyan rendszerekhez alkalmas, melyekben a maximális rendszerhőmérséklet 120 °C.
- Maximális hőmérséklet a membránon: 70 °C.

Cubex R 1218

- Maximális üzemi nyomás: 3 bar.
- Kiváló minőségű mélyhúzott acél tartály horganyzott összekötő gyűrűvel.

Típus	Kapacitás [l]	Előnyo-más [bar]	Méretek		Rendszer csatlakozás	Tömeg [kg]		Cikkszám
			Ø [mm]	Magasság [mm]				
Cubex R 12/0.5 [3bar]	12	0,5	387	133	G $^{3}/_{4}$" M	5,1	48	13212
Cubex R 14/0.5 [3bar]	14	0,5	387	153	G $^{3}/_{4}$" M	5,3	48	13214
Cubex R 18/0.5 [3bar]	18	0,5	387	183	G $^{3}/_{4}$" M	6,4	48	13218

A termékeink kialakítására és műszaki adataira vonatkozó változtatás jogát fenntartjuk.

flamco

FALI RÖGZÍTÉS

A Flamco fali tartórendszerek lehetővé teszik a tágulási tartályok (2-25 liter) biztonságos rögzítését. A fali tartórendszer a konfigurációtól függően kiegészíthető nyomásmérővel, biztonsági szeleppel, gyorscsatlakozóval és légtelenítővel.

Flexconsole ¾

A Flexconsole segítségével nem csak a Flexcon tágulási tartályt szabályos csatlakozása (¾") lehetséges a fűtési rendszerhez, de a vízutánpótlás (½") és a kézi légtelenítés is.

- Két furattal ellátott talplemez, amely a pontos falhozvaló rögzítést biztosítja.
- Ez a változat egy ½"-es kupakkal, valamint manuális légtelenítővel van ellátva.

Típus	Csatlakozás		Méretek				Cikkszám
	A	B	C [mm]	D [mm]	E [mm]		
Flexconsole ¾ x ½	Rp ½"	Rp ¾"	195	275	41	1	27910
Flexconsole ¾ x ½ fehér	Rp ½"	Rp ¾"	195	275	41	1	27989
Flexconsole ¾ x ¾ D	Rp ¾"	Rp ¾"	195	275	41	10	27911

Flexconsole S 20

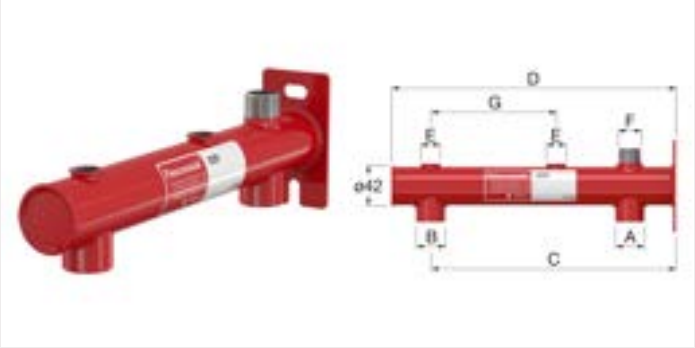

Típus	Csatlakozás				Méretek				Cikkszám
	A	B	E	F	C [mm]	D [mm]	G [mm]		
Flexconsole S 20	Rp ¾"	Rp ¾"	Rp ⅜"	R ¾"	216	305	136	1	27992

A termékeink kialakítására és műszaki adataira vonatkozó változtatás jogát fenntartjuk.

Flamconsole S 25

Típus	Csatlakozás						Cikkszám
	A	B	C	D	E		
Flamconsole S 25	Rp 3/8"	Rp 3/8"	R 1"	Rp 1"	G 1"	1	27991

Flexconsole Plus

Kialakítása megegyezik a Flexconsole tartókonzollal, mely kiegészül egy Flexcon nyomásmérővel, Flexvent légtelenítővel, egy 3,0 bar-ra beállított biztonsági szeleppel és egy Flexfast gyorscsatlakozóval.

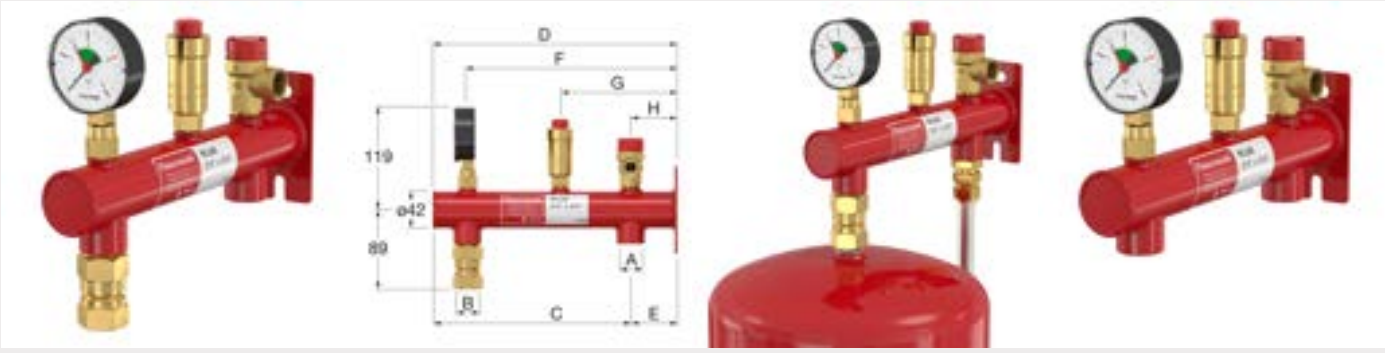

Típus	Csatlakozás		Méretek							Cikkszám
	A	B	C [mm]	D [mm]	E [mm]	F [mm]	G [mm]	H [mm]		
Flexconsole Plus - 3 bar	Rp 3/4"	Rp 3/4"	234	275	41	236	130	50	1	27996
Flexconsole Plus - Flexfast nélkül - 3 bar	Rp 3/4"	Rp 3/4"	225	275	41	236	130	50	1	27988

A termékeink kialakítására és műszaki adataira vonatkozó változtatás jogát fenntartjuk.

Flexconsole Plus S 20

Kialakítása megegyezik a Flexconsole S 20 tartókonzollal, mely kiegészül egy Flexcon nyomásmérővel, Flexvent légtelenítővel, egy 1,5 bar / 2,5 bar-ra beállított biztonsági szeleppel és egy Flexfast gyorscsatlakozóval.

Típus	Csatlakozás		Méretek							Cikkszám
	A	B	C [mm]	D [mm]	E [mm]	F [mm]	G [mm]	H [mm]		
Flexconsole S 20 Plus - 1,5 bar	Rp ¾"	Rp ¾"	255	305	50	266	130	50	1	27994
Flexconsole S 20 Plus - 2,5 bar	Rp ¾"	Rp ¾"	255	305	50	266	130	50	1	27993

Flexconsole R

A Flexconsole R segítségével a Baseflex tágulási tartály (8 - 25 L) függőlegesen kerül felszerelésre, a vízoldali-csatlakozás elhelyezkedésének megfelelően, a vízoldalit a konzol ¾" csatlakozásához szerelve, és a tágulási vezetéket az ¾" csatlakozáshoz szerelve.

- Két furattal ellátott fali lemezzel felszerelve, amely biztosítja a pontos fali rögzítést.

Típus	Csatlakozás		Méretek					Cikkszám
	A	B	C [mm]	D [mm]	E [mm]	F [mm]		
Flexconsole R	G ¾" F	G ¾" F	30	200	50	180	1	27950

A termékeink kialakítására és műszaki adataira vonatkozó változtatás jogát fenntartjuk.

Flexconsole R Plus

Mint a hagyományos Flexconsole R, de a következőkkel is:

- Baseflex nyomásmérő (0 - 4 bar).
- Flexvent légtelenítő 3/8".
- Biztonsági szelep 3,0 bar-ra állítva.

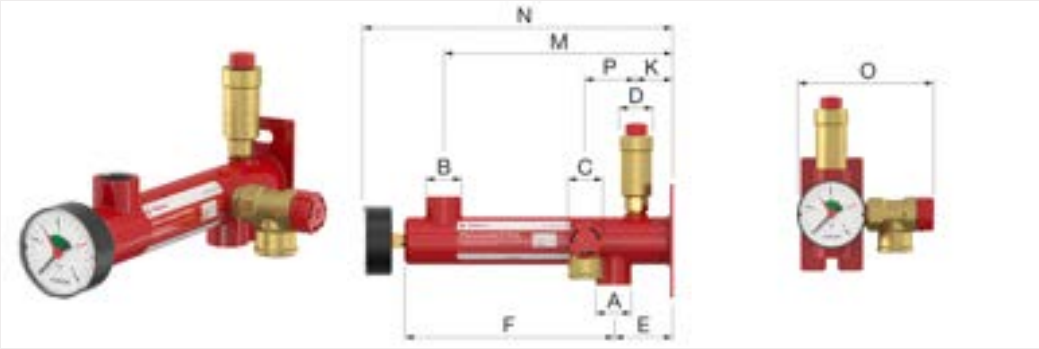

Típus	Csatlakozás				Méretek								Cikkszám
	A	B	C	D	E [mm]	F [mm]	K [mm]	M [mm]	N [mm]	O [mm]	P [mm]		
Flexconsole R Plus	Rp 3/4"	Rp 3/4"	Rp 1/2"	Rp 3/8"	50	180	30	200	270	55	45	1	27990

MB2 UniversalSB-A rögzítés

MB2 Universal

8-25 literes Flamco szorítógyűrűs edények felszereléséhez.

Olyan nyílással látták el, amelyekbe a tartály rögzítő gyűrűje tökéletesen beleillik. A tágulási tartály rögzítéséhez csak a két rögzítőcsavart kell meghúzni.

- Anyag: Acél, horganyzott.
- A falhoz két Ø8 tiplivel és két Ø6 hatlapfejű csavarral (10-es kulcs) csatlakozik.
- A tartály az MB egységhez két M5-ös csillagcsavarral csatlakozik.

SB-A rögzítés *

- A tágulási tartályok (8-25L) szorítógyűrű nélküli csatlakoztatásához külön kapható szalag (max. méret kb (Ø 325 mm).
- Kombinálva az MB2-vel.

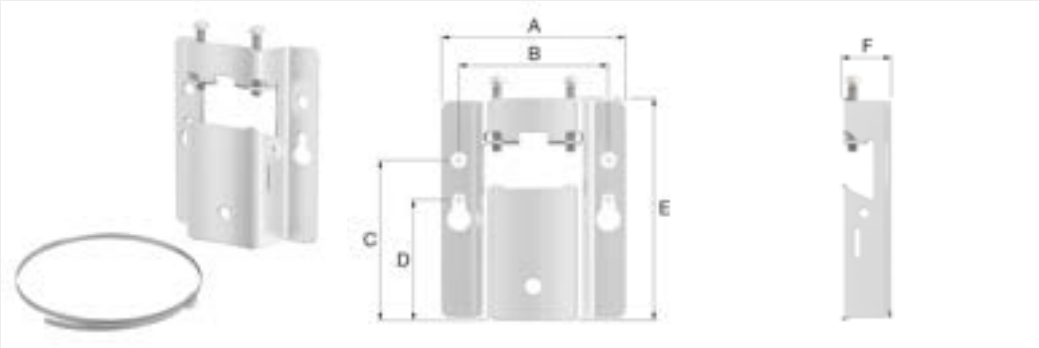

Típus	Méretek							Cikkszám
	A [mm]	B [mm]	C [mm]	D [mm]	E [mm]	F [mm]		
MB2 Universal	98	80	82	62	113	26	1	27913
SB-A *	-	-	-	-	-	-	5	27914
MB2 Universal + SB-A	-	-	-	-	-	-	1	27951

A termékeink kialakítására és műszaki adataira vonatkozó változtatás jogát fenntartjuk.

Cubex R konzol

A tartályok falhoz történő könnyű rögzítésére.

- Alkalmas a 12 és 18 l-es Cubex R tartályokhoz.
- Anyag: DD12.
- A fali konzol horganyzott.
- A Cubex R tartályokat a rendszercsatlakozással lefelé kell szerelni.
- Kapcsolat a tartály szorítógyűrűjével.
- Tartály csatlakozása a falhoz egy M8 x 45 csavarral.

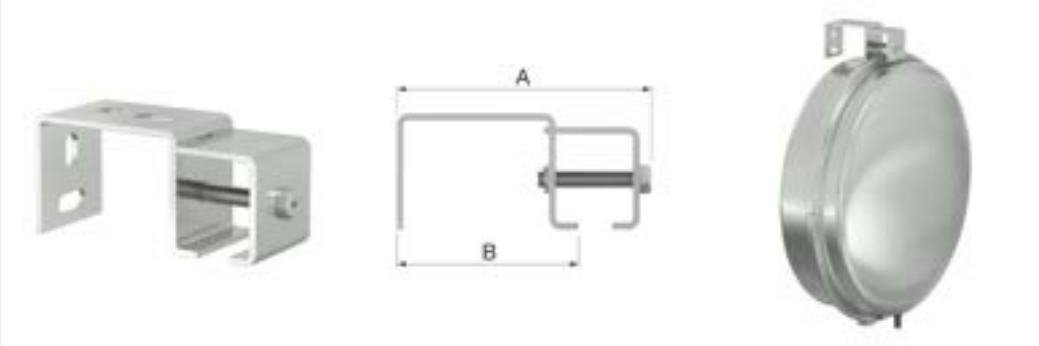

Típus	Méretek			Cikkszám
	A [mm]	B [mm]		
Cubex R konzol	107	80	1	27915

A termékeink kialakítására és műszaki adataira vonatkozó változtatás jogát fenntartjuk.

TARTÁLYCSATLAKOZÓ SZERELVÉNYEK

A csatlakozókészletek egyszerűsítik a telepítést, csökkentik a szivárgás kockázatát és rugalmasságot biztosítanak, míg a leválasztó csatlakozók kényelmesebbé teszik a karbantartást és a javítást. Mindkét komponens döntő szerepet játszik a fűtési és hűtési rendszerek hatékonyságának és megbízhatóságának fenntartásában.

Flexcontrol

A szerelvény összeköti a tágulási tartályt a központi fűtési rendszerrel és lehetővé teszi a tartály cseréjét, illetve a tágulási tartály gáztöltetének ellenőrzését a teljes rendszer leeresztése nélkül.

- Alkalmas minden víz- és glikol-alapú keverékhez 50%-ig.
- Maximális üzemi nyomás: 10 bar.
- Maximális rendszerhőmérséklet: 130 °C.

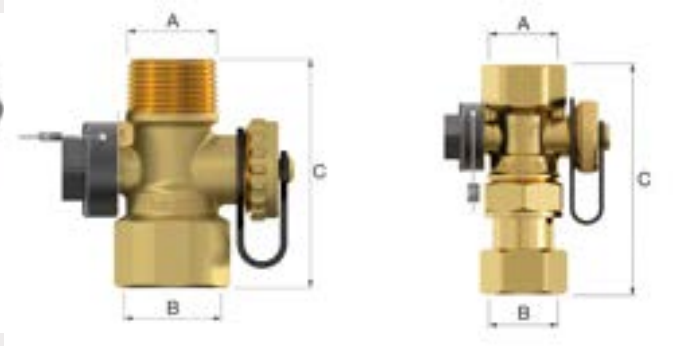

Típus	Csatlakozás		Méretek C [mm]	Tömeg [kg]		Cikkszám
	A	B				
Flexcontrol 3/4 M	R 3/4"	Rp 3/4"	60	0,24	1	28925
Flexcontrol 3/4	Rp 3/4"	G 3/4" F	92	0,31	1	28920
Flexcontrol 1	Rp 1"	G 1" F	100	0,36	1	22390

Flexfast ¾

- Gyorskioldó csatlakozó a Flexcon tágulási tartályok előtöltésének ellenőrzéséhez 25 literig.
- Lehetővé teszi a tágulási tartály cseréjét a rendszer nyomásmentesítése vagy leeresztése nélkül.
- Könnyen összeszerelhető a megfelelő szerszámokkal; ezt követően csak kézzel csavarozza be az illeszkedő elemeket.
- Jelentős időmegtakarítás érhető el a Flexcon tágulási tartályok szervízelésekor.
- Glikol keverékekhez tervezve maximum 50%-ig.
- Min/max. üzemi nyomás: 0 / 10 bar.
- Min./max. üzemi hőmérséklet: -10 °C / 90 °C.

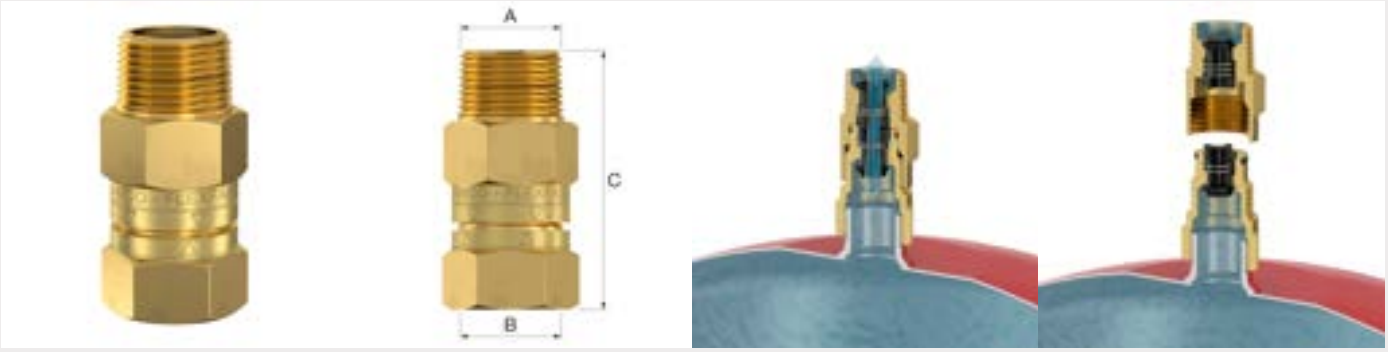

Típus	Csatlakozás		Méretek C [mm]		Cikkszám
	A	B			
Flexfast 3/4	R 3/4"	G 3/4" F	68	1	27920

A termékeink kialakítására és műszaki adataira vonatkozó változtatás jogát fenntartjuk.

Flexcon ½ csatlakozó csoport

Golyóscsap és ürítőszelep. A készülék magában foglal egy zárószelepet, egy feltöltő/leeresztő csapot hollandival és opcionális nyomásmérőt.

Típus	Csatlakozás			Nyomásmérővel		Cikkszám
	A ["]	B ["]	C ["]			
Flexcon ½ csatlakozó csoport	R ½" / K15 *	R ½" / K15*	¾"	igen	1	27290

* Nyomás csatlakozás.

Flexcon 1-es csatlakozószerelvény

Záró- és ürítőszelep a 100 - 1.000 literes tágulási tartályokhoz.

A készülék magában foglal egy zárószelepet, egy feltöltő/leeresztő csapot hollandival és egy nyomásmérőt.

Típus	Csatlakozás		Nyomásmérővel		Cikkszám
	A	B			
Flexcon 1 csatlakozó csoport	1" F	1" F	igen	1	27293

A termékeink kialakítására és műszaki adataira vonatkozó változtatás jogát fenntartjuk.

KELLÉKEK A SZERELŐNEK

Ezek a tartozékok megkönnyítik a szerelő számára a tágulási tartályok beszerelését és karbantartását.

Tartály hordozó

Hatékony szerszám a leszerelt tágulási tartály könnyű és biztonságos megfogására és szállítására.

- Könnyű használat.
- Megelőzi a (szennyezett) fűtővíz kifolyását a szállítás közben, vagy a felhasználónál.
- A tartály egy kézzel szállítható.
- Egyszerű fel- és leszerelés.

Típus	Csatlakozás ["]	Alkalmazás		Cikkszám
Tartály hordozó	G $^{3}/_{4}$" F	Flexcon/Airfix 2 - 25	1	27902

Flexcon Leeresztő edény

Segítség az alacsonyan elhelyezett ürítőcsapokhoz.

- Könnyű alkalmazás.
- Könnyű tárolás.
- Nélkülözhetetlen minden szerelőnek.

Típus	Térfogat [l]	Méretek		Tömeg [kg]		Cikkszám
		Ø [mm]	H. [mm]			
Flexcon Drain Tub	± 4,0	280	125	0,5	10	27958

A termékeink kialakítására és műszaki adataira vonatkozó változtatás jogát fenntartjuk.

Flexcon DT

A Flexcon és Airfix tartályok leszereléséhez.

Típus	Alkalmazás	Méretek (A) [mm]		Cikkszám
Flexcon DT	Flexcon/Airfix 2 - 25	350	1	27925

Flexcon GVA 90

90°-ban hajlított gázszelep hosszabbítás a Flexcon 110–1000 tágulási tartályok hozzáférhetőségének javítására.

Típus	Csatlakozás			Cikkszám
	Tartály	Kimenet		
Flexcon GVA 90	Vg 8 F	Vg 8 M	10	27952

Precharge Pressure Tester

Tool to check the pre-charge pressure of Flexcon and Airfix expansion vessels.

A termékeink kialakítására és műszaki adataira vonatkozó változtatás jogát fenntartjuk.

Típus	Nyomástartomány [bar]		Cikkszám
Előtöltés ellenőrző	0,15 - 7,0	1	27907

A termékeink kialakítására és műszaki adataira vonatkozó változtatás jogát fenntartjuk.

COMMISIONING

Üzembe helyezés

A legjobb rendszerteljesítmény és a legmagasabb minőségi élmény elérése érdekében fontos, hogy a berendezések megfelelően legyenek üzembe helyezve. Azzal, hogy minket, iparági szakértőt választ, biztos lehet abban, hogy a rendszere hatékonyan és eredményesen fog üzemelni. A garancia nem vonatkozik a nem engedélyezett mérnök által helytelenül végzett üzembe helyezés miatt bekövetkező károkra, illetve veszteségekre.

Az üzembe helyezés során ellenőrizni fogjuk a berendezéseket, a telepítést, az ellenőrző berendezéseket és a rendszer teljes teljesítményét. Magasan képzett szerviztechnikusaink alapos termékismerettel bírnak, átlátják a sokféle alkalmazás működését, és a velük való munkában mélyreható tapasztalattal rendelkeznek. Gondoskodunk arról, hogy új berendezései tökéletesen legyenek integrálva az Ön rendszerébe, és optimálisan működjenek. A rendszer hatékony és időben történő üzembe helyezése nemcsak a szállítás/ellátás folyamatosságának, valamint a folyamatos megbízhatóság biztosításának szempontjából fontos, hanem megakadályozhatja a hibás telepítés miatti felesleges meghibásodásokat is, egyúttal segíthet Önnek a legjobb hosszú távú teljesítmény elérésében. A Flamcónál azt szeretnénk, ha vásárlók termékeink megvásárlásával a lehető legjobb minőségű élményt kapnák, és ehhez fontos az egység szakszerű üzembe helyezése. Szakembereink teljes üzembe helyezési jelentést készítenek, amely tartalmazza a teljes működési adatokat.

Az üzembe helyezés során ellenőrizzük a rendszerszivárgást, teszteljük az összes szivattyút, érzékelőt, szelepet és riasztót. A legjobb ár-érték arány elérése érdekében árainkat egy egybefüggő, egymunkamenetes látogatáson alapuló üzembe helyezésre alapozzuk.

Érdekli? Kérjük, lépjen kapcsolatba velünk, hogy konkrét ajánlatot tudjunk tenni Önre vonatkozóan.

Típus		Order Code
FlamcoService – üzembe helyezés	-	On request

A termékeink kialakítására és műszaki adataira vonatkozó változtatás jogát fenntartjuk.

REPAIR

Javítás

Habár termékeink az Ön igényeit a lehető legjobban kielégítő minőséget biztosítja, a rendszer élettartama során fellépő kopás és elhasználódás miatt előfordulhat, hogy a rendszert javítani kell. Amennyiben ránk bízza a javítást, biztos lehet benne, hogy a javítás szakszerűen történik, és a rendszer újra hatékonyan és eredményesen fog működni. A garancia nem vonatkozik a nem engedélyezett mérnök által helytelenül végzett javítás miatt bekövetkező károkra, illetve veszteségekre.

A javítás során nemcsak a meghibásodott alkatrészt cseréljük ki, hanem a teljes terméket is megvizsgáljuk.

Típus		Order Code
FlamcoService – javítás	-	On request

A termékeink kialakítására és műszaki adataira vonatkozó változtatás jogát fenntartjuk.

AIRFIX

Az Airfix tartály belseje speciális bevonattal van ellátva, amely megakadályozza az oxidálódást. A membrán és a bevonat összetétele olyan, hogy az ivóvíz színe, szaga, íze nem változik. A Airfix szorítógyűrűs szerkezete teszi lehetővé, a tartályfelek gyári bevonattal való ellátását.

- A tartály kívül és belül (víz- és nitrogén oldalon is) rozsdamentes bevonattal van ellátva.
- Speciális gumimembránnal van szerelve.
- Bármely tárolótartály rendszerrel együtt használhatóak. Nyomásfokozó rendszerekben is használható.
- Nitrogén töltőgázzal feltöltött, amely hosszabb ideig biztosítja az előnyomás értékét.
- A tartály két fele az összeszerelés előtt kap bevonatot, nem utána. Ezáltal a szorítógyűrűnél nem jelenik meg korrózió, a membrán élettartamát pedig nem csökkenti a gyártás során jelentkező termikus sokk.

- A tartályok megfelelnek az EN13831 szabványnak.
- A 2014/68/EU Nyomástartó berendezésekről szóló irányelv rendelkezéseinek megfelelően.
- Szín: fehér (RAL 9010).

Airfix D 835

Kisméretű ivóvíz illetve nyomásfokozó berendezésekben történő használatra.

Az Airfix D egy átfolyótartály, amely a csatlakozó teljes folyadékáramot egy speciális T-idommal irányítja a tartályba, hogy megakadályozza a folyadék pangását a tartályban.

- Teljes átáramlás.
- Az Airfix D egy szintetikus átfolyó szerkezettel és egy speciális T-idommal van ellátva, amely megakadályozza a baktériumok nem kívánatos felhalmozódását a tartályban.
- Speciális sárgaréz áramlásirányító T-idommal (¾") és belső szintetikus átfolyós kialakítással.
- Az Airfix D tartályokra egy Airfixcontrol egység is felszerelhető. Az Airfixcontrol lehetővé teszi az Airfix tágulási tartály előtöltésének egyszerű éves ellenőrzését.
- Maximális üzemi nyomás: 8/10 bar.
- Olyan rendszerekhez alkalmas, melyekben a maximális rendszerhőmérséklet 120 °C.
- Minimális / maximális hőmérséklet a membránon: 1 °C / 70 °C.
- DVGW-W270-jóváhagyás.
- ACS-jóváhagyás.
- PZH-jóváhagyás.
- KIWA approved execution available on request.
- Approved for potable water applications according to CE 2002/16/EC.
- Quality Vignette DIN-DVGW: NW-9481 AU2096.
- Airfix D 35: Csatlakozás a tartályhoz függesztő szemmel, a tartály aljához.

Típus	Előtöltés [bar]	Max. üzemi nyomás [bar]	Méretek		Csatlakozás	Tömeg [kg]		Cikkszám
			Ø [mm]	Magasság [mm]				
Airfix D 8/4.0 [10bar]	4	10	245	277	R $^{3}/_{4}$"	3,2	50	14259
Airfix D 12/4.0 [10bar]	4	10	286	309	R $^{3}/_{4}$"	4,3	36	14349
Airfix D 18/4.0 [10bar]	4	10	328	323	R $^{3}/_{4}$"	4,9	24	14459
Airfix D 25/4.0 [10bar]	4	10	358	356	R $^{3}/_{4}$"	6,6	18	14559
Airfix D 35/4.0 [8bar]	4	8	396	416	R $^{3}/_{4}$"	8,1	18	14659

A termékeink kialakítására és műszaki adataira vonatkozó változtatás jogát fenntartjuk.

flamco

Airfix A 3580

Kisméretű ivóvíz illetve nyomásfokozó berendezésekben történő használatra.

Az Airfix A egy átfolyótartály, amely a csatlakozó folyadékáram egy résztét a tartályba irányítja, hogy megakadályozza a folyadék pangását a tartályban.

- A folyadékáram részleges eltérítésével.
- Az Airfix A egy szabványos T-idomban (nem tartozék) elhelyezett szintetikus átfolyó szerkezettel van felszerelve, amely megakadályozza a baktériumok nem kívánatos felhalmozódását a tartályban.
- Szintetikus áramlásterelővel.
- Az Airfix A tartályokra egy Airfixcontrol egység is felszerelhető. Az Airfixcontrol lehetővé teszi az Airfix tágulási tartály előtöltésének egyszerű éves ellenőrzését.
- Maximális üzemi nyomás: 8/10 bar.
- Olyan rendszerekhez alkalmas, melyekben a maximális rendszerhőmérséklet 120 °C.
- Minimális / maximális hőmérséklet a membránon: 1 °C / 70 °C.
- DVGW-W270-jóváhagyás.
- ACS-jóváhagyás.
- PZH-jóváhagyás.
- KIWA approved execution available on request.
- Approved for potable water applications according to CE 2002/16/EC.
- Quality Vignette DIN-DVGW: 04-0359-W M 003/04.
- Airfix A 35 - 80: Csatlakozás a tartályhoz függesztő szemmel, a tartály aljához.

Típus	Előnyomás [bar]	Max. üzemi nyomás [bar]	Méretek		Csatlakozás	Tömeg [kg]		Cikkszám
			Ø [mm]	Magasság [mm]				
Airfix A 35/4.0 [8bar]	4	8	396	416	R 3/4"	8,1	12	24659
Airfix A 50/4.0 [8bar]	4	8	437	472	R 3/4"	11,2	12	24749
Airfix A 80/4.0 [8bar]	4	8	519	526	R 3/4"	15,0	12	24809

A termékeink kialakítására és műszaki adataira vonatkozó változtatás jogát fenntartjuk.

Airfix E 825

Kisméretű ivóvíz illetve nyomásfokozó berendezésekben történő használatra.

Az Airfix E egy átfolyótartály, amely a csatlakozó folyadékáram egy résztét a tartályba irányítja, hogy megakadályozza a folyadék pangását a tartályban.

- A folyadékáram részleges eltérítésével.
- Az Airfix E egy szabványos T-idomban (nem tartozék) elhelyezett szintetikus átfolyó szerkezettel van felszerelve, amely megakadályozza a baktériumok nem kívánatos felhalmozódását a tartályban.
- Szintetikus áramlásterelővel.
- Az Airfix E tartályokra egy Airfixcontrol egység is felszerelhető. Az Airfixcontrol lehetővé teszi az Airfix tágulási tartály előtöltésének egyszerű éves ellenőrzését.
- Maximális üzemi nyomás: 10 bar.
- Olyan rendszerekhez alkalmas, melyekben a maximális rendszerhőmérséklet 120 °C.
- Minimális / maximális hőmérséklet a membránon: 1 °C / 70 °C.
- DVGW-W270-jóváhagyás.
- Quality Vignette DIN-DVGW: 04-0359-W M 003/04.

Típus	Előnyomás [bar]	Max. üzemi nyomás [bar]	Méretek		Csatlakozás	Tömeg [kg]		Cikkszám
			Ø [mm]	Magasság [mm]				
Airfix E 8/4.0 [10bar]	4	10	245	277	R $^{3}/_{4}$"	3,2	50	25240
Airfix E 12/4.0 [10bar]	4	10	286	309	R $^{3}/_{4}$"	4,3	36	25241
Airfix E 18/4.0 [10bar]	4	10	328	323	R $^{3}/_{4}$"	4,9	24	25242
Airfix E 25/4.0 [10bar]	4	10	358	356	R $^{3}/_{4}$"	6,6	18	25243

Airfix 24

Kisméretű tartályok oxigénben dús vízrendszerekhez (a tartályok nem rendelkeznek átáramló szerelvénnyel, ezért nem gátolják a baktériumképződést).

Az Airfix tartály belseje speciális bevonattal van ellátva, amely megakadályozza az oxidálódást. A membrán és a bevonat összetétele olyan, hogy az ivóvíz színe, szaga, íze nem változik. A Flexcon szorítógyűrűs szerkezet teszi lehetővé, a tartályfelek gyári bevonattal való ellátását.

- Max. üzemi nyomás: 6 bar.
- Minimális / maximális hőmérséklet a membránon: 1 / 70 °C.

A termékeink kialakítására és műszaki adataira vonatkozó változtatás jogát fenntartjuk.

Típus	Előnyomás [bar]	Méretek		Csatlakozás	Tömeg [kg]		Cikkszám
		Ø [mm]	Magasság [mm]				
Airfix 2/4.0 [6bar]	4	216	144	G $^{3}/_{4}$" M	1,7	120	24001
Airfix 4/4.0 [6bar]	4	216	194	G $^{3}/_{4}$" M	2,1	90	24101

A termékeink kialakítására és műszaki adataira vonatkozó változtatás jogát fenntartjuk.

flamco

FLOFIX

Ivóvíz-tágulási tartályok zárt háztartási és ipari hűtött- és forróvizes rendszerekhez.

Ha a rendszer hőmérséklete emelkedik, a rendszerben lévő víz tágul. A 'tágulászkor keletkező többletvíz' átmenetileg a tágulási tartályban tárolódik, hogy a rendszer nyomása továbbra is megfelelő legyen. Minden tartály tesztelésen esik át a gyárban.

- A zsákszerű fix membrán megakadályozza, hogy a víz érintkezésbe kerüljön a tartály fémtiszta acélfalával.
- Nitrogén töltőgáz az előnyomás hosszabb ideig történő fenntartása érdekében.
- Teljesen hegesztett szerkezet.
- Alkalmas a glikolbázisú fagyállók hozzáadására 50%-ig.
- Fehér (RAL 9010) epoxipor-bevonat.
- Maximális üzemi nyomás: 10 bar.
- A tartályok megfelelnek az EN13831 szabványnak.
- Olyan rendszerekhez alkalmas, melyekben a maximális rendszerhőmérséklet 110 °C.
- Minimalis / maximális hőmérséklet a membránon: -10 / 70 °C.
- A 2014/68/EU Nyomástartó berendezésekről szóló irányelv rendelkezéseinek megfelelően.
- Flofix 35 - 150: Lábakkal szerelve.
- Rozsdamentes acél perem.

Flofix 8150

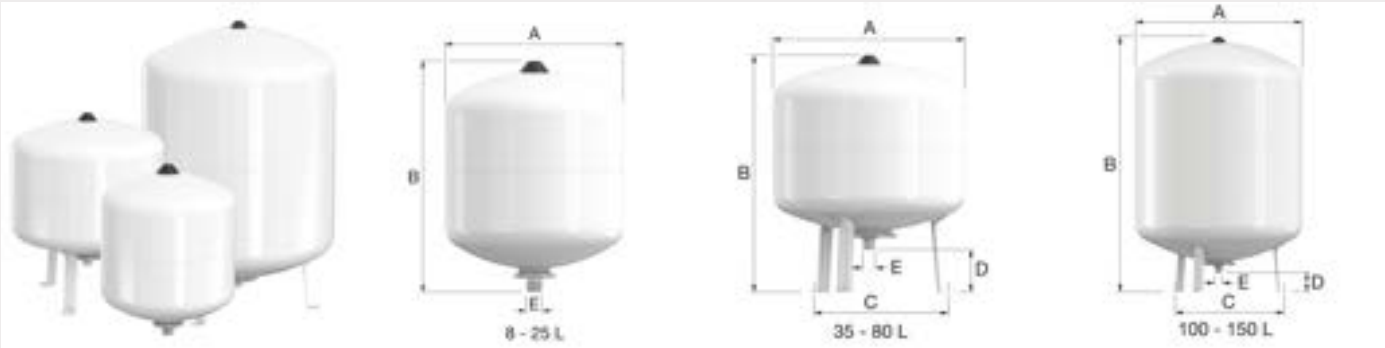

Típus	Térfogat [l]	Max. üzemi nyomás [bar]	Előnyo-más [bar]	Méretek				Rendszer csatlakozás (E)	Tömeg [kg]		Cikkszám
				A [mm]	B [mm]	Ø C [mm]	D [mm]				
Flofix 8/4.0 [10bar]	8	10	4,0	235	272	-	-	G $^{3}/_{4}$" M	3,0	105	25290
Flofix 12/4.0 [10bar]	12	10	4,0	235	363	-	-	G $^{3}/_{4}$" M	3,3	90	25291
Flofix 18/4.0 [10bar]	18	10	4,0	290	375	-	-	G $^{3}/_{4}$" M	4,7	60	25292
Flofix 25/4.0 [10bar]	25	10	4,0	290	479	-	-	G $^{3}/_{4}$" M	5,8	48	25293
Flofix 35/4.0 [10bar]	35	10	4,0	390	482	330	70	G $^{3}/_{4}$" M	9,8	24	25294
Flofix 50/4.0 [10bar]	50	10	4,0	390	607	330	70	G $^{3}/_{4}$" M	11,1	15	25295
Flofix 80/4.0 [10bar]	80	10	4,0	390	854	330	70	G $^{3}/_{4}$" M	13,8	15	25296

A termékeink kialakítására és műszaki adataira vonatkozó változtatás jogát fenntartjuk.

flamco

AIRFIX P

A tartályt úgy tervezték, hogy egyedi profilírozású cserélhető membránt lehessen elhelyezni benne.

- Nitrogén töltőgáz az előnyomás hosszabb ideig történő fenntartása érdekében.
- Alkalmas a glikolbázisú fagyállók hozzáadására 50%-ig.
- A 2014/68/EU Nyomástartó berendezésekről szóló irányelv rendelkezéseinek megfelelően.

Airfix P 2300

- Maximális üzemi nyomás: 10 bar.
- Üzemi hőmérséklet: -10 / 100 °C.
- Szín: szürke bevonatos (RAL 9006).

Típus	Térfogat [l]	Előnyomás [bar]	Méretek		Csatlakozás	Membrán	Tömeg [kg]		Rendelési Kód
			Ø [mm]	H. [mm]					
Airfix P 2/3.5 [10bar]	2	3,5	120	235	G 1/2" M	Butyl	4,6*	336	24850
Airfix P 3/3.5 [10bar]	3	3,5	170	240	G 3/4" M	Butyl	1,5	168	24851
Airfix P 5/3.5 [10bar]	5	3,5	170	275	G 3/4" M	Butyl	1,7	144	24852
Airfix P 8/3.5 [10bar]	8	3,5	220	305	G 3/4" M	Butyl	2,2	90	24853
Airfix P 12/3.5 [10bar]	12	3,5	260	310	G 3/4" M	Butyl	2,9	72	24854
Airfix P 16/3.5 [10bar]	16	3,5	260	345	G 3/4" M	EPDM	3,4	60	24855
Airfix P 18/3.5 [10bar]	18	3,5	260	375	G 3/4" M	EPDM	3,5	60	24856
Airfix P 24/3.5 [10bar]	24	3,5	260	485	G 3/4" M	EPDM	4,3	56	24857
Airfix P 35/3.5 [10bar]	35	3,5	380	470	G 1" M	EPDM	8,0	24	24858
Airfix P 50/3.5 [10bar]	50	3,5	380	720	G 1" M	EPDM	9,9	15	24859
Airfix P 60/3.5 [10bar]	60	3,5	380	830	G 1" M	EPDM	12,1	15	24860
Airfix P 80/3.5 [10bar]	80	3,5	460	760	G 1" M	EPDM	14,0	10	24861
Airfix P 100/3.5 [10bar]	100	3,5	460	880	G 1" M	EPDM	16,0	10	24862
Airfix P 150/3.5 [10bar]	150	3,5	510	1030	G 1" M	EPDM	25,5	8	24863
Airfix P 200/3.5 [10bar]	200	3,5	590	1070	G 1 1/4" M	EPDM	37,5	8	24864
Airfix P 300/3.5 [10bar]	300	3,5	650	1250	G 1 1/4" M	EPDM	50,5	3	24865

* Négy darabos készlet.

A termékeink kialakítására és műszaki adataira vonatkozó változtatás jogát fenntartjuk.

flamco

Airfix P 4001000

- Maximális üzemi nyomás: 10,0 bar.
- Maximális előnyomás: 3,5 bar.
- Minimális / maximális üzemi hőmérséklet: 1 / 70 °C.
- Airfix P 400 - 1000: Lábbal szállítva.
- Epoxipor bevonat, fehér (RAL 9010).

Típus	Térfogat [l]	Méretek				Rendszer Csatlakozás (E)	Membrán	Tömeg [kg]		Rendelési Kód
		A [mm]	B [mm]	C [mm]	D [mm]					
Airfix P 400/3.5 [10bar]	400	790	1280	610	145	G 1 1/4" M	EPDM	84	3	24933
Airfix P 600/3.5 [10bar]	600	790	1727	610	145	G 1 1/4" M	EPDM	106	1	24934
Airfix P 800/3.5 [10bar]	800	790	2074	610	145	G 1 1/4" M	EPDM	145	1	24935
Airfix P 1000/3.5 [10bar]	1000	790	2337	610	145	G 1 1/4" M	EPDM	167	1	24936

Airfix P Vízszintes

- Maximális üzemi nyomás: 10 bar (Airfix P 24-H: 8.0 bar).
- Üzemi hőmérséklet: -10 / 100 °C.
- Szín: szürke bevonatos (RAL 9006).

Típus	Térfogat [l]	Előnyo-más [bar]	Méretek			Rendszer Csatlakozás	Membrán	Tömeg [kg]		Rendelési Kód
			Ø [mm]	L. [mm]	Magasság [mm]					
Airfix P 24-H/3.5 [8bar]	24	3,5	260	485	280	G 3/4" M	EPDM	4,7	56	24880
Airfix P 50-H/3.5 [10bar]	50	3,5	380	595	408	G 1" M	EPDM	8,1	20	24890
Airfix P 60-H/3.5 [10bar]	60	3,5	380	720	408	G 1" M	EPDM	10,4	15	24881
Airfix P 100-H/3.5 [10bar]	100	3,5	460	780	485	G 1" M	EPDM	14,0	12	24883
Airfix P 300-H/3.5 [10bar]	300	3,5	650	1150	700	G 1 1/4" M	EPDM	44,0	6	24886

A termékeink kialakítására és műszaki adataira vonatkozó változtatás jogát fenntartjuk.

A termékeink kialakítására és műszaki adataira vonatkozó változtatás jogát fenntartjuk.

flamco

AIRFIX D-E

Kiváló minőségű tartályok, amelyek minden (ivó)vizes berendezésben használhatóak.

Speciális átfolyó szerkezete megszűnteti a nem kívánatos baktériumlerakódás kialakulását. A membrán és a bevonat összetétele olyan, hogy az ivóvíz színe, szaga, íze nem változik. Az Airfix vezetékcsatlakozás speciális bevonattal van ellátva, amely megakadályozza az oxidálódást.

- Vízáramlás a tartályban.
- Kismértékű nyomásesés.
- A szabvány membránszakadás-érzékelő távfelügyeleti rendszerbe is köthető.
- Cserélhető belső butilkaucsuk membrán (DIN4807/5).
- Könnyű telepíthetőség, hosszabb élettartam.

- Szabvány gáz töltet: 6,0 bar.
- Olyan rendszerekhez alkalmas, melyekben a maximális rendszerhőmérséklet 120 °C.
- Minimális / maximális üzemi hőmérséklet: 1 / 70 °C.
- Anyagminőség:
- S235JR.-es osztály
- EN/ISO: P245N.

Airfix D-E10 bar

- Maximális üzemi nyomás: 10,0 bar.

Airfix D-E 100-1000:

- Az EN13831 szabványnak megfelelő.
- Tartalmazza az átfolyó szerelvényt menetes csatlakozással, a membránszakadás észlelésére szolgáló kémlelőüveget, a nyomásmérőt és az állítható magasságú lábakat.

Airfix D-E 1600-3000:

- Az AD2000 szabványnak megfelelő.
- Tartalmazza az átfolyó szerelvényt kettős karimás csatlakozással és elektronikus membránszakadásjelzővel. Az elektronikus membránszakadásjelző bővíthető (helyszínen) egy membránszakadás távkijelzővel.

Típus	Térfogat [l]	Méretek		Rendszer csatlakozás (2x)	Karimák * (2x)	Membrán szakadás-érzékelő	Tömeg [kg]		Rendelési Kód
		Ø [mm]	H. [mm]						
Airfix D-E 100/6.0 [10bar]	100	484	897	G 1 1/2" M	-	✓	38	1	14750
Airfix D-E 200/6.0 [10bar]	200	600	1075	G 1 1/2" M	-	✓	51	1	14751
Airfix D-E 300/6.0 [10bar]	300	600	1444	G 1 1/2" M	-	✓	65	1	14752
Airfix D-E 400/6.0 [10bar]	400	790	1287	G 2" M	-	✓	89	1	14753
Airfix D-E 600/6.0 [10bar]	600	790	1647	G 2" M	-	✓	110	1	14754
Airfix D-E 800/6.0 [10bar]	800	790	1994	G 2" M	-	✓	148	1	14755
Airfix D-E 1000/6.0 [10bar]	1000	790	2345	G 2" M	-	✓	170	1	14756
Airfix D-E 1600/6.0 [10bar]	1600	1000	2663	-	DN 80	✓	550	1	14916
Airfix D-E 2000/6.0 [10bar]	2000	1200	2412	-	DN 80	✓	620	1	14920
Airfix D-E 3000/6.0 [10bar]	3000	1200	3312	-	DN 80	✓	805	1	14930

* Az EN1092-1 PN16 szabvány szerint.

A termékeink kialakítására és műszaki adataira vonatkozó változtatás jogát fenntartjuk.

flamco

Airfix D-E16 bar

- Maximális üzemi nyomás: 16 bar.
- Az AD2000 szabványnak megfelelő.
- Tartalmazza az átfolyó szerelvényt kettős karimás csatlakozással és elektronikus membránszakadásjelzővel. Az elektronikus membránszakadásjelző bővíthető (helyszínen) egy membránszakadás távkijelzővel.

Típus	Térfogat [l]	Méretek		Karimák * (2x)	Membrán szakadás-érzékelő	Tömeg [kg]		Rendelési Kód
		Ø [mm]	Magasság [mm]					
Airfix D-E 50/6.0 [16bar]	50	450	839	DN 40	✓	70	1	14701
Airfix D-E 80/6.0 [16bar]	80	450	1019	DN 40	✓	80	1	14801
Airfix D-E 120/6.0 [16bar]	120	450	1274	DN 40	✓	95	1	14813
Airfix D-E 180/6.0 [16bar]	180	550	1238	DN 40	✓	135	1	14819
Airfix D-E 240/6.0 [16bar]	240	550	1498	DN 40	✓	160	1	14825
Airfix D-E 300/6.0 [16bar]	300	550	1838	DN 40	✓	190	1	14831
Airfix D-E 600/6.0 [16bar]	600	750	1843	DN 50	✓	300	1	14861
Airfix D-E 800/6.0 [16bar]	800	750	2233	DN 50	✓	350	1	14881
Airfix D-E 1000/6.0 [16bar]	1000	750	2733	DN 50	✓	415	1	14911
Airfix D-E 1600/6.0 [16bar]	1600	1000	2682	DN 80	✓	610	1	14917
Airfix D-E 2000/6.0 [16bar]	2000	1200	2425	DN 80	✓	680	1	14921
Airfix D-E 3000/6.0 [16bar]	3000	1200	3335	DN 80	✓	890	1	14931

* Az EN1092-1 PN16 szabvány szerint.

A termékeink kialakítására és műszaki adataira vonatkozó változtatás jogát fenntartjuk.

flamco

AIRFIX D-E-B

Az Airfix D-E-B olyan háztartási, technológiai vagy tűzoltóvíz-szerelésre alkalmas, ahol az Airfix tartály nincs csatlakoztatva az ivóvízhálózathoz, de oxigénben gazdag víz áll rendelkezésre.

A bevonat és a membrán összetétele olyan, hogy az ivóvíz színe, szaga, íze nem változik. Az Airfix peremcsatlakozás speciális bevonattal van ellátva, amely megakadályozza az oxidálódást.

- Nitrogén töltőgáz az előnyomás hosszabb ideig történő fenntartása érdekében.
- Cserélhető belső butilkaucsuk membrán (DIN4807/5).
- Egymenetes acélszerkezet (átfolyó funkció nélkül).

Minimális / maximális üzemi hőmérséklet: 1 / 70 °C.

- Szabvány gáz töltet: 6,0 bar.
- A 2014/68/EU Nyomástartó berendezésekről szóló irányelv rendelkezéseinek megfelelően.
- Anyagminőség:
- S235JR.-es osztály
- EN/ISO: P245N.

40 bar (g) külön rendelésre elérhető.

Airfix D-E-B16,0 bar

- Maximális üzemi nyomás: 16,0 bar.

Típus	Térfogat [l]	Méretek		Csatlakozás	Tömeg [kg]		Rendelési Kód
		Ø [mm]	Magasság [mm]				
Airfix D-E-B 50/6.0 [16bar]	50	450	830	Rp 1 ½"	58	1	14703
Airfix D-E-B 80/6.0 [16bar]	80	450	1010	Rp 1 ½"	69	1	14803
Airfix D-E-B 120/6.0 [16bar]	120	450	1265	Rp 1 ½"	83	1	14815
Airfix D-E-B 180/6.0 [16bar]	180	550	1255	Rp 1 ½"	124	1	14821
Airfix D-E-B 240/6.0 [16bar]	240	550	1515	Rp 1 ½"	147	1	14827
Airfix D-E-B 300/6.0 [16bar]	300	550	1855	Rp 1 ½"	178	1	14833
Airfix D-E-B 600/6.0 [16bar]	600	750	1840	Rp 2"	282	1	14863
Airfix D-E-B 800/6.0 [16bar]	800	750	2230	Rp 2"	333	1	14883
Airfix D-E-B 1000/6.0 [16bar]	1000	750	2730	Rp 2"	398	1	14913

A termékeink kialakítására és műszaki adataira vonatkozó változtatás jogát fenntartjuk.

Airfix D-E-B25,0 bar

Maximális üzemi nyomás: 25,0 bar.

Típus	Térfogat [l]	Méretek		Csatlakozás (F)	Tömeg [kg]		Rendelési Kód
		Ø [mm]	Magasság [mm]				
Airfix D-E-B 600/6.0 [25bar]	600	750	1840	Rp 2"	349	1	14865
Airfix D-E-B 800/6.0 [25bar]	800	750	2230	Rp 2"	417	1	14885
Airfix D-E-B 1000/6.0 [25bar]	1000	750	2730	Rp 2"	500	1	14905

A termékeink kialakítására és műszaki adataira vonatkozó változtatás jogát fenntartjuk.

FALI RÖGZÍTÉS

A Flamco fali tartórendszerek lehetővé teszik a tágulási tartályok (8-25 liter) biztonságos rögzítését.

MB2 UniversalSB-A rögzítés

MB2 Universal

8-25 literes Flamco szorítógyűrűs edények felszereléséhez.

Olyan nyílással látták el, amelyekbe a tartály rögzítő gyűrűje tökéletesen beleillik. A tágulási tartály rögzítéséhez csak a két rögzítőcsavart kell meghúzni.

- Anyag: Acél, horganyzott.
- A falhoz két Ø8 tiplivel és két Ø6 hatlapfejű csavarral (10-es kulcs) csatlakozik.
- A tartály az MB egységhez két M5-ös csillagcsavarral csatlakozik.

SB-A rögzítés *

- A tágulási tartályok (8-25L) szorítógyűrű nélküli csatlakoztatásához külön kapható szalag (max. méret kb (Ø 325 mm).
- Kombinálva az MB2-vel.

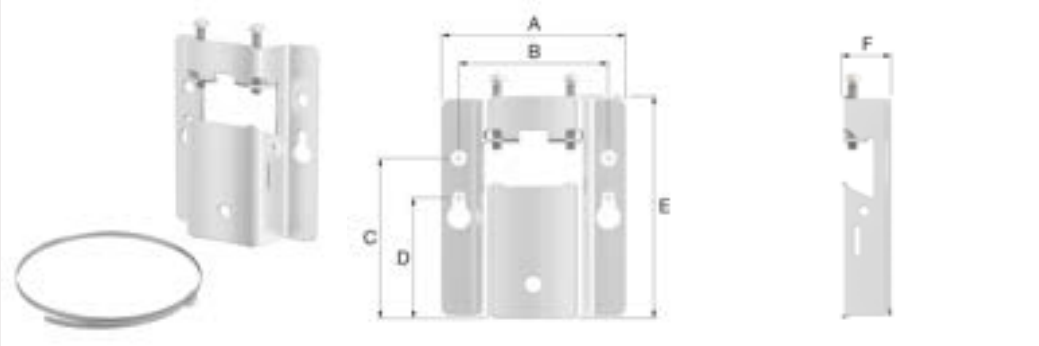

Típus	Méretek							Cikkszám
	A [mm]	B [mm]	C [mm]	D [mm]	E [mm]	F [mm]		
MB2 Universal	98	80	82	62	113	26	1	27913
SB-A *	-	-	-	-	-	-	5	27914
MB2 Universal + SB-A	-	-	-	-	-	-	1	27951

A termékeink kialakítására és műszaki adataira vonatkozó változtatás jogát fenntartjuk.

flamco

CSATLAKOZÓKÉSZLET & KELLÉKEK A SZERELŐNEK

A leválasztó csatlakozók kényelmesebbé teszik a karbantartást és a javítást. Az előtöltési nyomásmérő szintén döntő szerepet játszik az ivóvizes rendszerek hatékonyságának és megbízhatóságának fenntartásában.

Airfixcontrol

With this component the flushing function is fully guaranteed. When the vessel is disconnected from the system the system flow remains in function.

Airfixcontrol enables an easy yearly precharge check of the Airfix A or D expansion vessel.

DVWG certification in combination with Airfix A or Airfix D.

- Kapható komplett csatlakozókészlet elzáró és leürítő szerelvénnyel együtt.
- For contact with potable water this isolator consists of materials approved by the relevant authorities.
- Beépített tartályleeresztő egység az előtöltés éves ellenőrzéséhez, a tartály eltávolítása nélkül.
- Zárt helyzetben az áramlás nem sérül, a rendszer pedig nyomás alatt marad.

Típus	Csatlakozás		Méretek			Tömeg [kg]		Cikkszám
	A	B	C [mm]	D [mm]	E [mm]			
Airfixcontrol	G 3/4" M	G 3/4" F	71	29	34	0,24	1	28930

Precharge Pressure Tester

Tool to check the pre-charge pressure of Flexcon and Airfix expansion vessels.

Típus	Nyomástartomány [bar]		Cikkszám
Előtöltés ellenőrző	0,15 - 7,0	1	27907

A termékeink kialakítására és műszaki adataira vonatkozó változtatás jogát fenntartjuk.

Airfix A T-piece

The Airfix A expansion vessels operate in such a way that the water flows right through and they are continuously flushed with fresh water from the mains. This prevents tepid, stagnant water from collecting in the vessel in which bacterial growth could occur. Therefore, users can be assured of high quality potable water.

Airfix A is a flow through vessel, that operates by diverting some of the connection fluid flow into the vessel to prevent stagnation.

- This T-piece can be used to install an Airfix A vessel with flow through device in your system.

Típus	Méretek							Cikkszám
	A [mm]	B [mm]	C [mm]	D [mm]	E ["]	F [mm]		
Airfix A T-piece	26	26	16	42	G $^{3}/_{4}$" F	32	1	28931

A termékeink kialakítására és műszaki adataira vonatkozó változtatás jogát fenntartjuk.

FLAMCOMAT MK-U G4 REMOTE KOMPRESSZOROS TÁGULÁSI AUTOMATA

Flamcomat MK-U G4 Remote
Fűtő-(az EN12828 szerinti) és hűtő berendezésekhez.

Ideális nagyobb rendszerekhez és olyan rendszerek esetében, amelyekben a rendszernyomást állandó értéken kell tartani. Ezeket az automatákat alkalmazásuk széles köre alapján lehet megkülönböztetni. A beszerelés egyaránt egyszerű és költséghatékony az állítható rendszercsatlakozásnak köszönhetően. Az egységet a legújabb technológiát képviselő Flextronic vezérlőegységgel látták el.

- Stabil rendszernyomás és nagy üzemi tartálytérfogat (akár 85%).
- Kompresszornyomás-karbantartó eszköz „rugalmas nyomáskarbantartással" szűk határok között (hiszterézis alapbeállítás ± 0,2 bar).
- Kompakt, teret jól kihasználó egység, amelyet alacsony zajszinten működő, olajmentes kompresszorral láttak el.
- Cserélhető butil membrán.
- Egyszerű beüzemelés egy- vagy két kompresszorral (kérésre kettő).
- Csatlakoztatási lehetőség automatikus feltöltéshez vagy vákuumos légtelenítéshez.
- Magasságban állítható lábakat, tömeg/víztartalom érzékelőt és olajmentes kompresszort tartalmazó egység.
- Belső bevonattal vagy anélkül is rendelkezésre áll.

- Ideális kapcsolódás BMS, Modbus, BACnet segítségével az RS 485 és ethernet interfészen keresztül.
- Széleskörű adattárolás online és offline elemzésekhez.
- A meglévő automaták frissítéséhez is alkalmas (utólagos szerelési készlettel).
- Három konfigurálható potenciálmentes kimenet.
- A fejlett technológia alacsony fogyasztást, hosszú élettartamot és könnyű karbantarthatóságot biztosít.
- Mikroprocesszoros vezérlés, öntanulás és grafikus kijelző.

Flamconnect Remote
A Flamcomat MK-U G4 Remote vezérlőegységhez **3 év ingyenes Flamconnect távfelügyeleti szolgáltatást kap** ! A Flamconnect távfelügyelet segítségével az online platformon keresztül láthatja eszköze állapotát. Láthatja például a tényleges és a korábbi rendszer adatokat, például a rendszerben lévő nyomást és a tágulási tartály vízszintjét. Azonnal értesítést kap, ha az egyik készülék meghibásodik, és ellenőrizheti a hibát a portálon keresztül. Távolról módosíthatja a termék beállításait a készülék felkeresése nélkül. Képes távolról megoldani a problémákat, így csökkenti a szervizlátogatások számát. Amikor a helyszínre kell mennie, akkor a megfelelő időben és a kellő információval érkezik a helyszínre. Ennek eredményeként a karbantartási költségek jelentősen csökkennek.

- Értesítéseket kap, elemzi a rendszert és a készüléket, illetve módosítja a beállításokat, ezáltal;
- - javítja a szolgáltatást, amely 30 % -kal alacsonyabb üzemelési költségekkel jár,
- - akár 75 % -kal csökkentheti a szervizlátogatásokat,
- - növeli az első javítási arányt,
- - egyszerűbb alkatrész rendelés,
- - javítja a rendszer teljesítményét.
- Egyszerű üzembehelyezés (Flamconnect App-n keresztül).

Precíziós nyomástartás követés

- **Amikor a hőmérséklet nő:**
- A nyomás nőni kezd és elérte a felső határt (**1**):
- A mágnesszelep nyit és kiengedi a levegőt =>
- A nyomás visszacsökken a beállított nyomásértékre (**2**).
- **Amikor a hőmérséklet csökken:**
- A nyomás is csökken, és eléri az alsó határértéket (**3**):
- A kompresszor szivattyúk levegőben =>
- A nyomás a beállított értékhez (**4**) emelkedik.

Flamcomat MK-U G4 Remote működése

(1) Hidegen

Az automata kis mennyiségű vizet tartalmaz. Az automata nyugalmi állapotban van.

(2) Felmelegítés

A víz mennyisége és így a rendszer nyomása is emelkedik. A kompresszor erre válaszként kifújja a levegőt, és ennek eredményeként a tágulási víz beáramlik a tartályba.

(3) Teljes teljesítmény

A tartályban lévő megnövekedett vízmennyiség tárolásával a kompresszor állandó értéken tartja a rendszernyomást. Amikor a rendszer teljesen felfűtődik, a tartály majdnem teljesen teletöltődik.

(4) Lehűlés

Amikor a víztérfogat és ennek nyomán a rendszer nyomása csökken, a kompresszor válaszként növeli a tartályban a légnyomást, és ennek eredményként a vizet visszaszorítja a rendszerbe. Ezzel a rendszernyomás egyensúlya helyreáll.

A termékeink kialakítására és műszaki adataira vonatkozó változtatás jogát fenntartjuk.

flamco

Flamcomat MK kompresszorra vonatkozó görbék

Flamcomat MK kiválasztási jelleggörbe Jellemzően központi fűtési rendszerekhez (névleges jellemzők).

Flamcomat MK-U G4 Remotebelső bevonatos

- Belső bevonatos.
- 400-1000 literes tartályok: EN13831 szabványnak felelnek meg / 1200-10000 literes tartályok: AD2000 szabványnak felelnek meg.
- Olyan rendszerekhez alkalmas, melyekben a maximális rendszerhőmérséklet 120 °C. Megjegyzés: Ha a fűtési rendszer hőmérséklete meghaladja a 110 °C-ot, a helyi körülményektől függően további biztonsági követelmények vonatkozhatnak.
- Maximális hőmérséklet a membránon: 70 °C.
- Üzemi hőmérséklet: 3 °C / 70 °C.
- Környezeti hőmérsékleti tartomány: 3 °C / 40 °C.
- Gyári előnyomás: 2 bar.
- Maximális fűtőteljesítmény: 12 MW.
- Maximális hűtőteljesítmény: 24 MW.
- A 2014/68/EU Nyomástartó berendezésekről szóló irányelv rendelkezéseinek megfelelően és gépekről szóló irányelv (2006/42/EK).
- Vörös (RAL 3002) epoxipor bevonat.

Típus	Kapacitás [l]	Max. üzemi nyomás (Kompresszor) [bar]	Névleges nyomás [PN]	Méretek					Komp-resszor	Rendszer csatlakozás	Tömeg [kg]		Cikkszám
				A [mm]	B [mm]	Ø C [mm]	D [mm]	E [mm]					
MK-U G4 400 [6bar]	400	5,4	6,0	790	1423	610	121	1036	K-011	G 1 1/4" M	90	1	23450
MK-U G4 400 [10bar]	400	8,0	10,0	790	1423	610	121	1036	K-011	G 1 1/4" M	117	1	23470
MK-U G4 600 [6bar]	600	5,4	6,0	790	1783	610	121	1036	K-011	G 1 1/4" M	105	1	23451
MK-U G4 600 [10bar]	600	8,0	10,0	790	1783	610	121	1036	K-011	G 1 1/4" M	140	1	23471
MK-U G4 800 [6bar]	800	5,4	6,0	790	2130	610	121	1036	K-031	G 1 1/4" M	120	1	23452
MK-U G4 800 [10bar]	800	8,0	10,0	790	2130	610	121	1036	K-031	G 1 1/4" M	165	1	23472
MK-U G4 1000 [6bar]	1000	5,4	6,0	790	2479	610	121	1036	K-031	G 1 1/4" M	135	1	23453
MK-U G4 1000 [10bar]	1000	8,0	10,0	790	2479	610	121	1036	K-031	G 1 1/4" M	190	1	23473
MK-U G4 1200 [6bar]	1200	5,4	6,0	1000	2100	850	150	1246	K-031	G 1 1/2" M	313	1	23554
MK-U G4 1200 [10bar]	1200	8,0	10,0	1000	2150	850	150	1246	K-031	R 1 1/2"	418	1	23574
MK-U G4 1600 [6bar]	1600	5,4	6,0	1000	2600	850	150	1246	K-031	G 1 1/2" M	368	1	23555
MK-U G4 1600 [10bar]	1600	8,0	10,0	1000	2650	850	150	1246	K-031	R 1 1/2"	508	1	23575
MK-U G4 2000 [6bar]	2000	5,4	6,0	1200	2350	1050	140	1446	K-031	R 2"	453	1	23556
MK-U G4 2000 [10bar]	2000	8,0	10,0	1200	2400	1050	140	1446	K-031	R 2"	618	1	23576
MK-U G4 2800 [6bar]	2800	5,4	6,0	1200	2950	1050	140	1446	K-031	R 2 1/2"	538	1	23557
MK-U G4 2800 [10bar]	2800	8,0	10,0	1200	3000	1050	140	1446	K-031	R 2 1/2"	785	1	23577
MK-U G4 3500 [6bar]	3500	5,4	6,0	1200	3750	1050	140	1446	K-031	R 2 1/2"	648	1	23558
MK-U G4 3500 [10bar]	3500	8,0	10,0	1200	3800	1050	140	1446	K-031	R 2 1/2"	938	1	23578
MK-U G4 5000 [3bar]	5000	2,4	3,0	1500	3600	1520	230	1746	K-031	Rp 1 1/2"	976	1	23559
MK-U G4 6500 [3bar]	6500	2,4	3,0	1800	3500	1820	230	2046	K-031	Rp 1 1/2"	1476	1	23560
MK-U G4 8000 [3bar]	8000	2,4	3,0	1900	3550	1920	230	2146	K-031	Rp 1 1/2"	1581	1	23561
MK-U G4 10000 [3bar]	10000	2,4	3,0	2000	3950	2020	230	2246	K-031	Rp 1 1/2"	1821	1	23562

A termékeink kialakítására és műszaki adataira vonatkozó változtatás jogát fenntartjuk.

Flamcomat MK-U G4 Remote

- Belső bevonat nélküli (belső bevonat más rendelési kód alatt elérhető).
- 400-1000 literes tartályok: EN13831 szabványnak felelnek meg / 1200-2000 literes tartályok: AD2000 szabványnak felelnek meg.
- Olyan rendszerekhez alkalmas, melyekben a maximális rendszerhőmérséklet 120 °C. Megjegyzés: Ha a fűtési rendszer hőmérséklete meghaladja a 110 °C-ot, a helyi körülményektől függően további biztonsági követelmények vonatkozhatnak.
- Maximális hőmérséklet a membránon: 70 °C.
- Üzemi hőmérséklet: 3 °C / 70 °C.
- Környezeti hőmérsékleti tartomány: 3 °C / 40 °C.
- Gyári előnyomás: 2 bar.
- Maximális fűtőteljesítmény: 12 MW.
- Maximális hűtőteljesítmény: 24 MW.
- A 2014/68/EU Nyomástartó berendezésekről szóló irányelv rendelkezéseinek megfelelően és gépekről szóló irányelv (2006/42/EK).
- Vörös (RAL 3002) epoxipor bevonat.

Típus	Kapacitás [l]	Max. üzemi nyomás (Kompresszor) [bar]	Névleges nyomás [PN]	Méretek					Komp-resszor	Rendszer csatlakozás	Tömeg [kg]		Cikkszám
				A [mm]	B [mm]	Ø C [mm]	D [mm]	E [mm]					
MK-U G4 400 [6bar]	400	5,4	6,0	790	1423	610	121	1036	K-011	G 1 1/4" M	90	1	23430
MK-U G4 400 [10bar]	400	8,0	10,0	790	1423	610	121	1036	K-011	G 1 1/4" M	117	1	23440
MK-U G4 600 [6bar]	600	5,4	6,0	790	1783	610	121	1036	K-011	G 1 1/4" M	105	1	23431
MK-U G4 600 [10bar]	600	8,0	10,0	790	1783	610	121	1036	K-011	G 1 1/4" M	140	1	23441
MK-U G4 800 [6bar]	800	5,4	6,0	790	2130	610	121	1036	K-031	G 1 1/4" M	120	1	23432
MK-U G4 800 [10bar]	800	8,0	10,0	790	2130	610	121	1036	K-031	G 1 1/4" M	165	1	23442
MK-U G4 1000 [6bar]	1000	5,4	6,0	790	2479	610	121	1036	K-031	G 1 1/4" M	135	1	23433
MK-U G4 1000 [10bar]	1000	8,0	10,0	790	2479	610	121	1036	K-031	G 1 1/4" M	190	1	23443
MK-U G4 1200 [6bar]	1200	5,4	6,0	1000	2100	850	150	1246	K-031	G 1 1/2" M	313	1	22422
MK-U G4 1600 [6bar]	1600	5,4	6,0	1000	2600	850	150	1246	K-031	G 1 1/2" M	368	1	22427
MK-U G4 2000 [6bar]	2000	5,4	6,0	1200	2350	1050	140	1446	K-031	R 2"	453	1	22432

A termékeink kialakítására és műszaki adataira vonatkozó változtatás jogát fenntartjuk.

Flamcomat MK-U G4 automata légtelenítő készlet

MK-U kompresszor automatával vagy MK segédtartállyal kombinálva használható, hogy megakadályozza a gáz felhalmozódását a tágulási tartályban.

- MK-U, MK: Készült 2018. április 5-én vagy később.
- Tartalmazza a Flexvent Super G 1/2 " -ot és az adaptert.

Típus		Cikkszám
Flamcomat MK-U G4 automata légtelenítő készlet	1	18092
Nyomáskiengedő szerszám MK-U *	1	STA13011

* Golyósszeleppel, gázáramlási hangtompítóval és gyorscsatlakozóval rendelkező további szerszám, melynek használatával a Flexvent Super felszerelése előtt könnyen ki lehet engedni a nyomást a tartályból.

Flamcomat MK-U G4 bővítő készlet

A 17609 a Flextronic vezérlő nélküli alap utólagos szerelési készlet. A megfelelő vezérlő cikkszáma az STA13043-XXXXX alapján, ahol az 5 X az automata cikkszámát jelenti. Tehát egy SPC vezérlővel rendelkező Flexcon M-K/U 400L K-011 [6 bar] esetében a 23430-as cikkszámra van szükség, ami az STA13043-23430-as cikkszámot eredményezi. A 17609 + STA13043-23430 megrendelése esetén az összes anyagot és utasítást a rendelkezésére bocsájtjuk, ami egy SPC-alapú kompresszor automata Flextronic-ra történő frissítéséhez szükséges.

Típus		Cikkszám
Flamcomat MK-U G4 bővítő készlet - vezérlő nélküli	1	17609
Flextronic controller for Flamcomat MK-U G4	1	STA13043-XXXXX

A termékeink kialakítására és műszaki adataira vonatkozó változtatás jogát fenntartjuk.

Karbantartás

A Flamco a termékeinek rendszeres karbantartását javasolja, mivel így fenntartható azok teljesítménye, növelhető a berendezés élettartama és megelőzhetők a hibák. A Flamco számos karbantartási megállapodást kínál a berendezés rendszeres és szakszerű karbantartásának biztosítására, így nem kell félnie semmitől.

Három különböző karbantartási szerződést kínálunk:

- Alap
- Komfort
- Prémium

Ezek a megállapodások úgy lettek kialakítva, hogy nyugalmat biztosítsanak Önnek, és gondoskodjanak arról, hogy a berendezés maximális teljesítményen működhessen, de nem vonatkoznak a berendezés meghibásodására. Amennyiben hibaelhárítás céljából a helyszínre ki kell hívnia valamelyik mérnökünket, akkor szerződés megléte esetén Önnek kedvezményes kiszállási díjjal fogunk számolni. Természetesen szerződés nélkül is kínálunk karbantartást.

Érdekli Önt valamelyik szerződés ezek közül? Kérjük, lépjen kapcsolatba velünk, hogy konkrét ajánlatot tudjunk tenni Önre vonatkozóan.

Üzembe helyezés

A legjobb rendszerteljesítmény és a legmagasabb minőségi élmény elérése érdekében fontos, hogy a berendezések megfelelően legyenek üzembe helyezve. Azzal, hogy minket, iparági szakértőt választ, biztos lehet abban, hogy a rendszere hatékonyan és eredményesen fog üzemelni. A garancia nem vonatkozik a nem engedélyezett mérnök által helytelenül végzett üzembe helyezés miatt bekövetkező károkra, illetve veszteségekre.

Az üzembe helyezés során ellenőrizni fogjuk a berendezéseket, a telepítést, az ellenőrző berendezéseket és a rendszer teljes teljesítményét. Magasan képzett szerviztechnikusaink alapos termékismerettel bírnak, átlátják a sokféle alkalmazás működését, és a velük való munkában mélyreható tapasztalattal rendelkeznek. Gondoskodunk arról, hogy új berendezései tökéletesen legyenek integrálva az Ön rendszerébe, és optimálisan működjenek. A rendszer hatékony és időben történő üzembe helyezése nemcsak a szállítás/ellátás folyamatosságának, valamint a folyamatos megbízhatóság biztosításának szempontjából fontos, hanem megakadályozhatja a hibás telepítés miatti felesleges meghibásodásokat is, egyúttal segíthet Önnek a legjobb hosszú távú teljesítmény elérésében. A Flamcónál azt szeretnénk, ha vásárlók termékeink megvásárlásával a lehető legjobb minőségű élményt kapnák, és ehhez fontos az egység szakszerű üzembe helyezése. Szakembereink teljes üzembe helyezési jelentést készítenek, amely tartalmazza a teljes működési adatokat.

Az üzembe helyezés során ellenőrizzük a rendszerszivárgást, teszteljük az összes szivattyút, érzékelőt, szelepet és riasztót. A legjobb ár-érték arány elérése érdekében árainkat egy egybefüggő, egymunkamenetes látogatáson alapuló üzembe helyezésre alapozzuk.

Érdekli? Kérjük, lépjen kapcsolatba velünk, hogy konkrét ajánlatot tudjunk tenni Önre vonatkozóan.

Típus		Order Code
FlamcoService – üzembe helyezés	-	On request

–

A termékeink kialakítására és műszaki adataira vonatkozó változtatás jogát fenntartjuk.

Javítás

Habár termékeink az Ön igényeit a lehető legjobban kielégítő minőséget biztosítja, a rendszer élettartama során fellépő kopás és elhasználódás miatt előfordulhat, hogy a rendszert javítani kell. Amennyiben ránk bízza a javítást, biztos lehet benne, hogy a javítás szakszerűen történik, és a rendszer újra hatékonyan és eredményesen fog működni. A garancia nem vonatkozik a nem engedélyezett mérnök által helytelenül végzett javítás miatt bekövetkező károkra, illetve veszteségekre.

A javítás során nemcsak a meghibásodott alkatrészt cseréljük ki, hanem a teljes terméket is megvizsgáljuk.

Típus		Order Code
FlamcoService – javítás	-	On request

A termékeink kialakítására és műszaki adataira vonatkozó változtatás jogát fenntartjuk.

flamco

FLAMCOMAT MK MELLÉKTARTÁLYOK

Fűtő- és hűtő berendezésekhez.

- Szabályozó egység nélkül.
- Magasságban állítható lábakat, tömeg/víztartalom érzékelőt és olajmentes kompresszort tartalmazó egység.
- Opcióként a Flamcomat MK felszerelhető Flexvent Super egységgel.

- 400-1000 literes tartályok: EN13831 szabványnak felelnek meg / 1200-3500 literes tartályok: AD2000 szabványnak felelnek meg.
- Olyan rendszerekhez alkalmas, melyekben a maximális rendszerhőmérséklet 120 °C.
- Maximális hőmérséklet a membránon (DIN4807/3) 70 °C.
- A 2014/68/EU Nyomástartó berendezésekről szóló irányelv rendelkezéseinek megfelelően és gépekről szóló irányelv (2006/42/EK).
- Vörös (RAL 3002) epoxipor bevonat.

DIN 2633 PN 16 szerinti karimás csatlakozás rendelhető.

Flamcomat MKbelső bevonatos

Típus	Kapacitás [l]	Névleges nyomás [PN]	Méretek			Rendszer csatlakozás	Tömeg [kg]		Cikkszám
			A [mm]	B [mm]	Ø C [mm]				
Flamcomat M-K 400 [6bar]	400	6,0	790	1348	610	G 1 1/4" F	77	1	23460
Flamcomat MK 400 [10bar]	400	10,0	790	1348	610	G 1 1/4" F	104	1	23480
Flamcomat MK 600 [6bar]	600	6,0	790	1708	610	G 1 1/4" F	92	1	23461
Flamcomat MK 600 [10bar]	600	10,0	790	1708	610	G 1 1/4" F	127	1	23481
Flamcomat MK 800 [6bar]	800	6,0	790	2055	610	G 1 1/4" F	107	1	23462
Flamcomat MK 800 [10bar]	800	10,0	790	2055	610	G 1 1/4" F	152	1	23482
Flamcomat MK 1000 [6bar]	1000	6,0	790	2404	610	G 1 1/4" F	122	1	23463
Flamcomat MK 1000 [10bar]	1000	10,0	790	2404	610	G 1 1/4" F	177	1	23483
Flamcomat MK 1200 [6bar]	1200	6,0	1000	1980	850	Rp 1 1/2"	290	1	23524
Flamcomat MK 1200 [10bar]	1200	10,0	1000	2030	850	Rp 1 1/2"	395	1	23544
Flamcomat MK 1600 [6bar]	1600	6,0	1000	2480	850	Rp 1 1/2"	345	1	23525
Flamcomat MK 1600 [10bar]	1600	10,0	1000	2530	850	Rp 1 1/2"	485	1	23545
Flamcomat MK 2000 [6bar]	2000	6,0	1200	2230	1050	Rp 2"	430	1	23526
Flamcomat MK 2000 [10bar]	2000	10,0	1200	2280	1050	Rp 2"	595	1	23546
Flamcomat MK 2800 [6bar]	2800	6,0	1200	2830	1050	Rp 2 1/2"	515	1	23527
Flamcomat MK 2800 [10bar]	2800	10,0	1200	2880	1050	Rp 2 1/2"	735	1	23547
Flamcomat MK 3500 [6bar]	3500	6,0	1200	3630	1050	Rp 2 1/2"	625	1	23528
Flamcomat MK 3500 [10bar]	3500	10,0	1200	3680	1050	Rp 2 1/2"	915	1	23548

CE

A termékeink kialakítására és műszaki adataira vonatkozó változtatás jogát fenntartjuk.

Flamcomat MK (pneumatikus) csatlakozó szerelvények

Pressure hose connection.

For pressure equalisation between air chambers of multiple vessels.

- Length: 3 metre.

Típus	Alkalmas		Cikkszám
Csatlakozó szerelvények (2 tartály)	Flamcomat MK-U G4 / Flamcomat MK	1	22380
Csatlakozó szerelvények (3 vagy több tartály)	Flamcomat MK	1	22381

Karimás csatlakozás

PN 16 karimás csatlakozással

Alkalmas 6,0 és 10,0 bar nyomású tartályokhoz.

Tartály méret [l]	Csatlakozás		Hosz-szúság [mm]	Készülék		Cikkszám
	A	PN 16-ban				
400 - 1000	R 1 1/4"	DN 32	350	Flamcomat MK / MK-U G4	1	23795
1200 - 1600	R 1 1/2"	DN 40	470	Flexcon M, Flamcomat MK / MK-U G4	1	23796
2000	R 2"	DN 50	560	Flexcon M, Flamcomat MK / MK-U G4	1	23797

A termékeink kialakítására és műszaki adataira vonatkozó változtatás jogát fenntartjuk.

TOVÁBBI KOMPRESSZOROK

A második kompresszor egység egy második konzolon kerül összeszerelésre a Flexcon M-K/U kompresszor tágulási automatán. Mindkét kompresszornak azonos kapacitásúnak és típusának kell lennie. Teljes, összeszerelt és működésre kész állapotban kerül kiszállításra.

Megjegyzés: Ez a konfiguráció kizárólag hibaátváltó működésű módban érhető el.

Második kompresszoros egység

Típus	Szabályozó egység	Maximális üzemi nyomás [bar]		Cikkszám
Második kompresszor egység K-011	Flamcomat MK-U G4	8	1	Kérésre
Második kompresszor egység K-031	Flamcomat MK-U G4	8	1	Kérésre

A termékeink kialakítására és műszaki adataira vonatkozó változtatás jogát fenntartjuk.

FLAMCOMAT MK-C G4 REMOTE KOMPRESSZOROS TÁGULÁSI AUTOMATA

Flamcomat MK-C G4 Remote
Kompresszorvezérelt tágulási tartály rögzített membránnal a kisebb szigetelt fűtő és hűtőrendszerekhez. Ez a termék kifejezetten a kisebb kereskedelmi egységek részére készült, amelyek korlátozott térrel rendelkeznek.

- Teljesen előkészítve és üzemkész állapotban szállítjuk.
- Könnyen telepíthető és üzembe helyezhető.
- Méretezhető a Co-Operation mode lehetőségnek köszönhetően.
- Olajmentes kompresszorral, rugalmas csatlakozó tömlővel, súlykapacitás érzékelővel, állítható magasságú lábakkal és membránszakadás érzékelővel.
- Rugalmas gumi membrán (nem cserélhető).
- Beleértve az időzítőt is.

- Ideális kapcsolódás BMS, Modbus, BACnet segítségével az RS 485 és ethernet interfészen keresztül.
- Széleskörű adattárolás online és offline elemzésekhez.
- Már meglévő automaták esetén is alkalmazható (átalakítókészlet elérhető).
- Három konfigurálható potenciálmentes kimenet.
- A fejlett technológia alacsony fogyasztást, hosszú élettartamot és könnyű karbantarthatóságot biztosít.
- Mikroprocesszoros vezérlés, öntanulás és grafikus kijelző.

Flamconnect Remote
A Flamcomat MK-C G4 Remote vezérlőegységhez **3 év ingyenes Flamconnect távfelügyeleti szolgáltatást kap** ! A Flamconnect távfelügyelet segítségével az online platformon keresztül láthatja eszköze állapotát. Láthatja például a tényleges és a korábbi rendszer adatokat, például a rendszerben lévő nyomást és a tágulási tartály vízszintjét. Azonnal értesítést kap, ha az egyik készülék meghibásodik, és ellenőrizheti a hibát a portálon keresztül. Távolról módosíthatja a termék beállításait a készülék felkeresése nélkül. Képes távolról megoldani a problémákat, így csökkenti a szervizlátogatások számát. Amikor a helyszínre kell mennie, akkor a megfelelő időben és a kellő információval érkezik a helyszínre. Ennek eredményeként a karbantartási költségek jelentősen csökkennek.

- Értesítéseket kap, elemzi a rendszert és a készüléket, illetve módosítja a beállításokat, ezáltal;
- - javítja a szolgáltatást, amely 30 % -kal alacsonyabb üzemelési költségekkel jár,
- - akár 75 % -kal csökkentheti a szervizlátogatásokat,
- - növeli az első javítási arányt,
- - egyszerűbb alkatrész rendelés,
- - javítja a rendszer teljesítményét.
- Egyszerű üzembehelyezés (Flamconnect App-n keresztül).

Flamcomat MK-C G4 Remote

- Alkalmas a glikolbázisú fagyállók hozzáadására 50%-ig.
- A 2014/68/EU Nyomástartó berendezésekről szóló irányelv rendelkezéseinek megfelelően és gépekről szóló irányelv (2006/42/EK).
- A tartályok megfelelnek az EN13831 szabványnak.
- Alkalmazható magas hőmérsékletű berendezésekhez (> 110 °C) a 17504 cikkszámú tartozékkal kombinálva.
- Maximális hőmérséklet a membránon: 70 °C.
- Üzemi hőmérséklet: 3 °C / 70 °C.
- Környezeti hőmérséklet: 3 °C / 40 °C.
- Villamosenergia-ellátás: 230V 50Hz 1ph.
- Maximális fűtőteljesítmény: 7 MW.
- Maximális hűtőteljesítmény: 11 MW.
- Névleges teljesítmény: 0.37 kW.
- Névleges áramerősség: 5.1 A.
- Védelmi osztálya: IP23.
- Zajszint: 65 dB.
- Vörös (RAL 3002) epoxipor bevonat.
- Külön rendelhető tartozékok.

A termékeink kialakítására és műszaki adataira vonatkozó változtatás jogát fenntartjuk.

Típus	Kapacitás [l]	Max. üzemi nyomás [bar]	Névleges nyomás [PN]	Méretek				Rendszer csatlakozás (E)	Tömeg [kg]		Cikkszám
				A [mm]	B [mm]	Ø C [mm]	D * [mm]				
MK-C G4 110	110	5,4	6,0	509	1225	300	950	G 1" F	38	1	23225
MK-C G4 200	200	5,4	6,0	600	1400	380	1125	G 1" F	55	1	23226
MK-C G4 325	325	5,4	6,0	600	1820	610	1500	G 1" F	77	1	23229
MK-C G4 350	350	5,4	6,0	790	1465	380	1200	G 1" F	79	1	23227
MK-C G4 425	425	5,4	6,0	790	1620	610	1350	G 1" F	71	1	23228

* Referencia magasság (rugalmas tömlőcsatlakozás)

Flamcomat MK-C G4 Retrofit (utólagos) szerelőkészlet

A csomag tartalmazza az összes szükséges alkatrészt a kompresszorautomaták teljes utólagos felszereléséhez. Az utólagos szerelőkészlet a következőkből áll:

- MK-C kompresszormodul, beleértve a Flextronic vezérlőt,
- Feszítő heveder az adott tartályhoz.

Típus		Cikkszám
Flamcomat MK-C G4 Retrofit szerelőkészlet 110	1	19613
Flamcomat MK-C G4 Retrofit szerelőkészlet 200	1	19614
Flamcomat MK-C G4 Retrofit szerelőkészlet 325	1	19615
Flamcomat MK-C G4 Retrofit szerelőkészlet 350	1	19616
Flamcomat MK-C G4 Retrofit szerelőkészlet 425	1	19617

A termékeink kialakítására és műszaki adataira vonatkozó változtatás jogát fenntartjuk.

Karbantartás

A Flamco a termékeinek rendszeres karbantartását javasolja, mivel így fenntartható azok teljesítménye, növelhető a berendezés élettartama és megelőzhetők a hibák. A Flamco számos karbantartási megállapodást kínál a berendezés rendszeres és szakszerű karbantartásának biztosítására, így nem kell félnie semmitől.

Három különböző karbantartási szerződést kínálunk:

- Alap
- Komfort
- Prémium

Ezek a megállapodások úgy lettek kialakítva, hogy nyugalmat biztosítsanak Önnek, és gondoskodjanak arról, hogy a berendezés maximális teljesítményen működhessen, de nem vonatkoznak a berendezés meghibásodására. Amennyiben hibaelhárítás céljából a helyszínre ki kell hívnia valamelyik mérnökünket, akkor szerződés megléte esetén Önnek kedvezményes kiszállási díjjal fogunk számolni. Természetesen szerződés nélkül is kínálunk karbantartást.

Érdekli Önt valamelyik szerződés ezek közül? Kérjük, lépjen kapcsolatba velünk, hogy konkrét ajánlatot tudjunk tenni Önre vonatkozóan.

Üzembe helyezés

A legjobb rendszerteljesítmény és a legmagasabb minőségi élmény elérése érdekében fontos, hogy a berendezések megfelelően legyenek üzembe helyezve. Azzal, hogy minket, iparági szakértőt választ, biztos lehet abban, hogy a rendszere hatékonyan és eredményesen fog üzemelni. A garancia nem vonatkozik a nem engedélyezett mérnök által helytelenül végzett üzembe helyezés miatt bekövetkező károkra, illetve veszteségekre.

Az üzembe helyezés során ellenőrizni fogjuk a berendezéseket, a telepítést, az ellenőrző berendezéseket és a rendszer teljes teljesítményét. Magasan képzett szerviztechnikusaink alapos termékismerettel bírnak, átlátják a sokféle alkalmazás működését, és a velük való munkában mélyreható tapasztalattal rendelkeznek. Gondoskodunk arról, hogy új berendezései tökéletesen legyenek integrálva az Ön rendszerébe, és optimálisan működjenek. A rendszer hatékony és időben történő üzembe helyezése nemcsak a szállítás/ellátás folyamatosságának, valamint a folyamatos megbízhatóság biztosításának szempontjából fontos, hanem megakadályozhatja a hibás telepítés miatti felesleges meghibásodásokat is, egyúttal segíthet Önnek a legjobb hosszú távú teljesítmény elérésében. A Flamcónál azt szeretnénk, ha vásárlók termékeink megvásárlásával a lehető legjobb minőségű élményt kapnák, és ehhez fontos az egység szakszerű üzembe helyezése. Szakembereink teljes üzembe helyezési jelentést készítenek, amely tartalmazza a teljes működési adatokat.

Az üzembe helyezés során ellenőrizzük a rendszerszivárgást, teszteljük az összes szivattyút, érzékelőt, szelepet és riasztót. A legjobb ár-érték arány elérése érdekében árainkat egy egybefüggő, egymunkamenetes látogatáson alapuló üzembe helyezésre alapozzuk.

Érdekli? Kérjük, lépjen kapcsolatba velünk, hogy konkrét ajánlatot tudjunk tenni Önre vonatkozóan.

Típus		Order Code
FlamcoService – üzembe helyezés	-	On request

–

A termékeink kialakítására és műszaki adataira vonatkozó változtatás jogát fenntartjuk.

Javítás

Habár termékeink az Ön igényeit a lehető legjobban kielégítő minőséget biztosítja, a rendszer élettartama során fellépő kopás és elhasználódás miatt előfordulhat, hogy a rendszert javítani kell. Amennyiben ránk bízza a javítást, biztos lehet benne, hogy a javítás szakszerűen történik, és a rendszer újra hatékonyan és eredményesen fog működni. A garancia nem vonatkozik a nem engedélyezett mérnök által helytelenül végzett javítás miatt bekövetkező károkra, illetve veszteségekre.

A javítás során nemcsak a meghibásodott alkatrészt cseréljük ki, hanem a teljes terméket is megvizsgáljuk.

Típus		Order Code
FlamcoService – javítás	-	On request

A termékeink kialakítására és műszaki adataira vonatkozó változtatás jogát fenntartjuk.

FLAMCOMAT MP G4 REMOTE - SZIVATTYÚEGYSÉGEK

Flamcomat MP G4 Remote

Nyomásszabályozási, gáztalanítási és feltöltési célokra, zárt fűtő- (az EN12828 szerint) és hűtött vizes (hűtő-) rendszerekhez.

A Flamcomat MP G4 Remote egy szivattyú által vezérelt, kevés karbantartást igénylő tágulási egység, amely hatékonyan elnyeli a fűtési és hűtési berendezések nyomáskülönbségét, és hatékonyan távolítja el a gázt. A gázképződés a berendezésekben szennyeződést, korróziót és kopást okozhat, ami hibákhoz és a hatékonyság csökkenéséhez vezet. Ha befektet egy Flamcomat MP G4 Remote-be, Ön a biztonságot és a rugalmasságot választja. A Flamcomat MP G4 Remote számos automatikus funkcióval rendelkezik, mint a feltöltési folyamat és nyomáskiegyenlítés, a hőmérséklet-felügyeleti és a szivárgásérzékelési eljárások. A rendszer alkalmas az intelligens Co-Operation mode konfiguráció csatlakozáshoz, és elérheti azt távoli kommunikáció segítségével. (a Flextronic segítségével és a távoli szolgáltatással).

- Méretezhető a Co-Operation mode lehetőségnek köszönhetően.
- Ha több szivattyúval és szeleppel rendelkező egysége van, a kiegyensúlyozás biztosítja, hogy az alkatrészek futási ideje automatikusan és egyenletesen legyen elosztva.
- Alkalmazható magas hőmérsékletű berendezésekhez (> 110 °C) a 17504 cikkszámú tartozékkal kombinálva.
- A Flamcomat MP G4 Remote és a csatlakozókészletek hidraulikus kialakításának köszönhetően a tartály bárhová elhelyezhető a Flamcomat körül.
- A Flamcomat MP G4 Remote alkatrészeinek védelme érdekében, és a nehezen megközelíthető helyekre történő szállítás megkönnyítésre megfogó füleket erősítettünk a berendezéshez.
- Kettős szivattyús Flamcomat MP G4 Remote berendezés esetén a második szivattyú a Flamcomat bármelyik oldalára felhelyezhető.

- Ideális kapcsolódás BMS, Modbus, BACnet segítségével az RS 485 és ethernet interfészen keresztül.
- Széleskörű adattárolás online és offline elemzésekhez.
- Már meglévő automaták esetén is alkalmazható (átalakítókészlet elérhető).
- A fejlett technológia alacsony fogyasztást, hosszú élettartamot és könnyű karbantarthatóságot biztosít.
- Mikroprocesszoros vezérlés, öntanulás és grafikus kijelző.

Flamconnect Remote

A Flamcomat MP G4 vezérlőegységhez **3 év ingyenes Flamconnect távfelügyeleti szolgáltatást kap** ! A Flamconnect távfelügyelet segítségével az online platformon keresztül láthatja eszköze állapotát. Láthatja például a tényleges és a korábbi rendszer adatokat, például a rendszerben lévő nyomást és a tágulási tartály vízszintjét. Azonnal értesítést kap, ha az egyik készülék meghibásodik, és ellenőrizheti a hibát a portálon keresztül. Távolról módosíthatja a termék beállításait a készülék felkeresése nélkül. Képes távolról megoldani a problémákat, így csökkenti a szervizlátogatások számát. Amikor a helyszínre kell mennie, akkor a megfelelő időben és a kellő információval érkezik a helyszínre. Ennek eredményeként a karbantartási költségek jelentősen csökkennek.

- Értesítéseket kap, elemzi a rendszert és a készüléket, illetve módosítja a beállításokat, ezáltal;
- javítja a szolgáltatást, amely 30 % -kal alacsonyabb üzemelési költségekkel jár,
- akár 75 % -kal csökkentheti a szervizlátogatásokat,
- növeli az első javítási arányt,
- egyszerűbb alkatrész rendelés.

Így működik a Flamcomat MP G4 Remote

(1) Hideg

Az automata kis mennyiségű vizet tartalmaz. Az automata még nyugalmi állapotban van.

2. Felmelegedés

A víz térfogata és a rendszer nyomása növekszik. Az egység erre reagál a mágnesszelep kinyitásával. A víz a nyomás nélkülitartályba áramlik. A tartályban lévő víz légtelenítésre kerül a nyomásesés és a PALL-gyűrűk jelenléte miatt.

3. Maximális teljesítmény

Az egyre nagyobb mennyiségű víz tárolásával a tartályban az automata a rendszernyomást szinte állandó értéken tartja. Amikor a rendszer teljesen felmelegedett, az edény majdnem megtelik.

4. Lehűlés

A víz térfogata és a rendszer nyomása csökken. A légtelenített vizet a nyomás nélküli tartályból visszaszivattyúzzák a rendszerbe. Ez visszaállítja a rendszernyomást.

5. Feltöltés

Ha a vízszint a tartályban kritikus szint a kritikus alá süllyed, az egység gondosan szivattyúzni kezdi a megfelelő mennyiségű vizet a vízvezetékről a rendszerbe. Ezt a vizet légteleníteni kell (nyomásveszteség és a PALL gyűrűk révén), mielőtt bejutna a rendszerbe.

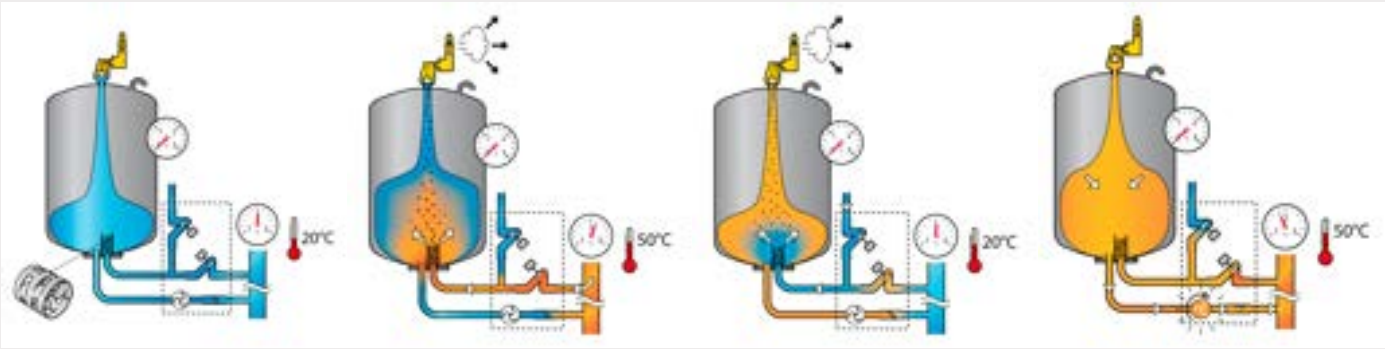

A termékeink kialakítására és műszaki adataira vonatkozó változtatás jogát fenntartjuk.

flamco

Flamcomat MP G4 Remote szivattyúegységek műszaki információi

Típus	Névleges feszültség	Névleges áramerősség [A]	Névleges teljesítmény [kW]	Zajszint [dB]	Szivattyúegység védelmi osztálya	Névleges nyomás [PN]	Szivattyú helyzete
MM / G4	230 V ~1 N PE 50 Hz	0,43	0,09	54	IP44	PN 6	hor.
M02 / G4	230 V ~1 N PE 50 Hz	2,77	0,62	52	IP44	PN 10	hor.
M10 / G4	230 V ~1 N PE 50 Hz	4,4	0,75	49	IP44	PN 10	hor.
M20 / G4	230 V ~1 N PE 50 Hz	6,25	1,4	60	IP44	PN 10	hor.
M60 / G4	230 V ~1 N PE 50 Hz	7,4	1,1	52	IP44	PN 10	vert.
M80 / G4	400 V ~3 N PE 50 Hz	3,4	1,5	54	IP44	PN 16	vert.
M100 / G4	400 V ~3 N PE 50 Hz	4,75	2,2	54	IP44	PN 16	vert.
M130 / G4	400 V ~3 N PE 50 Hz	6,4	3,0	54	IP44	PN 16	vert.

Flamcomat MP G4 Remote kettős szivattyúegységek műszaki információi

Típus	Névleges feszültség	Névleges áramerősség [A]	Névleges teljesítmény [kW]	Zajszint [dB]	Szivattyúegység védelmi osztálya	Névleges nyomás [PN]	Szivattyú helyzete
DM / G4	230 V ~1 N PE 50 Hz	0,86	0,18	57	IP44	PN 6	hor.
D02 / G4	230 V ~1 N PE 50 Hz	5,54	1,24	55	IP44	PN 10	hor.
D10 / G4	230 V ~1 N PE 50 Hz	8,8	1,5	52	IP44	PN 10	hor.
D20 / G4	230 V ~1 N PE 50 Hz	12,5	2,8	63	IP44	PN 10	hor.
D60 / G4	230 V ~1 N PE 50 Hz	14,8	2,2	55	IP44	PN 10	vert.
D80 / G4	400 V ~3 N PE 50 Hz	6,8	3,0	57	IP44	PN 16	vert.
D100 / G4	400 V ~3 N PE 50 Hz	9,5	4,4	57	IP44	PN 16	vert.
D130 / G4	400 V ~3 N PE 50 Hz	12,8	6,0	57	IP44	PN 16	vert.

Egyes szivattyúszabályozás

- A megfelelő Flamcomat MP G4 Remote szivattyú kiválasztásához lásd (‘Flamcomat MP G4 Remote szivattyú kiválasztási grafikonok').
- Közeg: víz és víz/glykol keverék max. 50% glykoltartalomig.

Maximális rendszernyomás: 6, 10 és 16 bar.

- Minimális és maximális üzemi hőmérséklet: 3 °C / 70 °C.
- Összhangban a gépekről szóló 2006/42/EK irányelvvel.

Típus *	Bojler teljesítménye [kW]	Üzemi nyomás [bar]	Méretek H x Sz x M [mm]	Csatlakozás				Cikkszám
				Tartály	Rendszer	Vízellátás		
MM / G4	100 - 200	1,2 - 3,0	530 x 230 x 930	G 1" M	G 1 $^{1}/_{4}$" F	Rp $^{1}/_{2}$"	1	17940
M02 / G4	500 - 2300	1,2 - 3,5	530 x 230 x 930	G 1" M	G 1 $^{1}/_{4}$" F	Rp $^{1}/_{2}$"	1	17943
M10 / G4	900 - 4700	2,0 - 5,0	530 x 230 x 930	G 1" M	G 1 $^{1}/_{4}$" F	Rp $^{1}/_{2}$"	1	17944
M20 / G4	1600 - 8400	2,0 - 5,0	570 x 230 x 930	G 1" M	G 1 $^{1}/_{4}$" F	Rp $^{1}/_{2}$"	1	17945
M60 / G4	1400 - 4700	3,5 - 8,5	550 x 230 x 930	G 1" M	G 1 $^{1}/_{4}$" F	Rp $^{1}/_{2}$"	1	17946

A termékeink kialakítására és műszaki adataira vonatkozó változtatás jogát fenntartjuk.

Típus *	Bojler teljesítménye [kW]	Üzemi nyomás [bar]	Méretek H x Sz x M [mm]	Csatlakozás				Cikkszám
				Tartály	Rendszer	Vízellátás		
M80 / G4	1400 - 4900	4,7 - 10,2	550 x 230 x 930	G 1" M	G 1 1/4" F	Rp 1/2"	1	17947
M100 / G4	1300 - 5200	5,9 - 14,1	550 x 230 x 1000	G 1" M	G 1 1/4" F	Rp 1/2"	1	17884
M130 / G4	3300 - 5300	8,0 - 14,4	610 x 230 x 1190	G 1" M	G 1 1/4" F	Rp 1/2"	1	17886

* Nagyobb rendszerek esetén további információért vegye fel a kapcsolatot a Flamco Kft. munkatársaival.

Kettős szivattyúszabályozás

- A megfelelő Flamcomat MP G4 Remote szivattyú kiválasztásához lásd (‘Flamcomat MP G4 Remote szivattyú kiválasztási grafikonok').
- Közeg: víz és víz/glykol keverék max. 50% glykoltartalomig.

Maximális rendszernyomás: 6, 10 és 16 bar.

- Minimális és maximális üzemi hőmérséklet: 3 °C / 70 °C.
- Összhangban a gépekről szóló 2006/42/EK irányelvvel.

Típus *	Bojler teljesítménye [kW]	Üzemi nyomás [bar]	Méretek H x Sz x M [mm]	Csatlakozás				Cikkszám
				Tartály	Rendszer	Vízellátás		
DM / G4	100 - 400	1,2 - 3,0	530 x 230 x 970	G 1" M	G 1 1/4" F	Rp 1/2"	1	17948
D02 / G4	500 - 4400	1,2 - 3,5	600 x 480 x 970	G 1" M	G 1 1/4" F	Rp 1/2"	1	17949
D10 / G4	900 - 9200	2,0 - 5,0	600 x 480 x 970	G 1" M	G 1 1/4" F	Rp 1/2"	1	17950
D20 / G4	1600 - 10000	2,0 - 5,0	600 x 480 x 970	G 1" M	G 1 1/4" F	Rp 1/2"	1	17951
D60 / G4	1400 - 9400	3,5 - 8,5	600 x 480 x 970	G 1" M	G 1 1/4" F	Rp 1/2"	1	17952
D80 / G4	1400 - 9400	4,7 - 10,2	600 x 480 x 980	G 1" M	G 1 1/4" F	Rp 1/2"	1	17953
D100 / G4	1300 - 10000	5,9 - 14,1	600 x 480 x 1000	G 1" M	G 1 1/4" F	Rp 1/2"	1	17885
D130 / G4	3300 - 10000	8,0 - 14,4	600 x 480 x 1190	G 1" M	G 1 1/4" F	Rp 1/2"	1	17887

* Nagyobb rendszerek esetén további információért vegye fel a kapcsolatot a Flamco Kft. munkatársaival.

Flamcomat G4 Retrofit Kit

These Retrofit Kits can be used to upgrade your SPC based Flamcomat to our latest Flextronic controller, giving you all the latest options on your existing automat.

Please note that for the 1 phase (17606, pole version & 17941, cover version) the Retrofit Kit is without Flextronic controller.

The item code for the correct controller in this case is based on STA13040-XXXXX where the 5 X’s represent the automat article number. So for a Flamcomat G3 M02 with SPC controller item code 17943 is resulting in item code STA13040-17943. When you order 17941 + STA13040-17943 you will receive all the material and instructions you need to upgrade a SPC based compressor automat to the Flextronic.

Típus		Cikkszám
RFK Flextronic Flamcomat 230V - Pole 1 phase (excl. Flextronic controller)	1	17606

A termékeink kialakítására és műszaki adataira vonatkozó változtatás jogát fenntartjuk.

Típus		Cikkszám
RFK Flextronic Flamcomat 230V - Cover 1 phase (excl. Flextronic controller)	1	17941
RFK Flextronic Flamcomat Pole 3 phase M80 (incl. Flextronic controller)	1	18212
RFK Flextronic Flamcomat Pole 3 phase M100 (incl. Flextronic controller)	1	18213
RFK Flextronic Flamcomat Pole 3 phase M130 (incl. Flextronic controller)	1	18214
RFK Flextronic Flamcomat Cover 3 phase M80 (incl. Flextronic controller)	1	18215
RFK Flextronic Flamcomat Cover 3 phase M100 (incl. Flextronic controller)	1	18216
RFK Flextronic Flamcomat Cover 3 phase M130 (incl. Flextronic controller)	1	18217
RFK Flextronic Flamcomat Pole 3 phase D80 (incl. Flextronic controller)	1	18218
RFK Flextronic Flamcomat Pole 3 phase D100 (incl. Flextronic controller)	1	18219
RFK Flextronic Flamcomat Pole 3 phase D130 (incl. Flextronic controller)	1	18220
RFK Flextronic Flamcomat Cover 3 phase D80 (incl. Flextronic controller)	1	18221
RFK Flextronic Flamcomat Cover 3 phase D100 (incl. Flextronic controller)	1	18222
RFK Flextronic Flamcomat Cover 3 phase D130 (incl. Flextronic controller)	1	18223

Karbantartás

A Flamco a termékeinek rendszeres karbantartását javasolja, mivel így fenntartható azok teljesítménye, növelhető a berendezés élettartama és megelőzhetők a hibák. A Flamco számos karbantartási megállapodást kínál a berendezés rendszeres és szakszerű karbantartásának biztosítására, így nem kell félnie semmitől.

Három különböző karbantartási szerződést kínálunk:

- Alap
- Komfort
- Prémium

Ezek a megállapodások úgy lettek kialakítva, hogy nyugalmat biztosítsanak Önnek, és gondoskodjanak arról, hogy a berendezés maximális teljesítményen működhessen, de nem vonatkoznak a berendezés meghibásodására. Amennyiben hibaelhárítás céljából a helyszínre ki kell hívnia valamelyik mérnökünket, akkor szerződés megléte esetén Önnek kedvezményes kiszállási díjjal fogunk számolni. Természetesen szerződés nélkül is kínálunk karbantartást.

Érdekli Önt valamelyik szerződés ezek közül? Kérjük, lépjen kapcsolatba velünk, hogy konkrét ajánlatot tudjunk tenni Önre vonatkozóan.

A termékeink kialakítására és műszaki adataira vonatkozó változtatás jogát fenntartjuk.

Üzembe helyezés

A legjobb rendszerteljesítmény és a legmagasabb minőségi élmény elérése érdekében fontos, hogy a berendezések megfelelően legyenek üzembe helyezve. Azzal, hogy minket, iparági szakértőt választ, biztos lehet abban, hogy a rendszere hatékonyan és eredményesen fog üzemelni. A garancia nem vonatkozik a nem engedélyezett mérnök által helytelenül végzett üzembe helyezés miatt bekövetkező károkra, illetve veszteségekre.

Az üzembe helyezés során ellenőrizni fogjuk a berendezéseket, a telepítést, az ellenőrző berendezéseket és a rendszer teljes teljesítményét. Magasan képzett szerviztechnikusaink alapos termékismerettel bírnak, átlátják a sokféle alkalmazás működését, és a velük való munkában mélyreható tapasztalattal rendelkeznek. Gondoskodunk arról, hogy új berendezései tökéletesen legyenek integrálva az Ön rendszerébe, és optimálisan működjenek. A rendszer hatékony és időben történő üzembe helyezése nemcsak a szállítás/ellátás folyamatosságának, valamint a folyamatos megbízhatóság biztosításának szempontjából fontos, hanem megakadályozhatja a hibás telepítés miatti felesleges meghibásodásokat is, egyúttal segíthet Önnek a legjobb hosszú távú teljesítmény elérésében. A Flamcónál azt szeretnénk, ha vásárlók termékeink megvásárlásával a lehető legjobb minőségű élményt kapnák, és ehhez fontos az egység szakszerű üzembe helyezése. Szakembereink teljes üzembe helyezési jelentést készítenek, amely tartalmazza a teljes működési adatokat.

Az üzembe helyezés során ellenőrizzük a rendszerszivárgást, teszteljük az összes szivattyút, érzékelőt, szelepet és riasztót. A legjobb ár-érték arány elérése érdekében árainkat egy egybefüggő, egymunkamenetes látogatáson alapuló üzembe helyezésre alapozzuk.

Érdekli? Kérjük, lépjen kapcsolatba velünk, hogy konkrét ajánlatot tudjunk tenni Önre vonatkozóan.

Típus		Order Code
FlamcoService – üzembe helyezés	-	On request

Javítás

Habár termékeink az Ön igényeit a lehető legjobban kielégítő minőséget biztosítja, a rendszer élettartama során fellépő kopás és elhasználódás miatt előfordulhat, hogy a rendszert javítani kell. Amennyiben ránk bízza a javítást, biztos lehet benne, hogy a javítás szakszerűen történik, és a rendszer újra hatékonyan és eredményesen fog működni. A garancia nem vonatkozik a nem engedélyezett mérnök által helytelenül végzett javítás miatt bekövetkező károkra, illetve veszteségekre.

A javítás során nemcsak a meghibásodott alkatrészt cseréljük ki, hanem a teljes terméket is megvizsgáljuk.

Típus		Order Code
FlamcoService – javítás	-	On request

A termékeink kialakítására és műszaki adataira vonatkozó változtatás jogát fenntartjuk.

Flamconnect Remote

Servicing your customer is made easy with a portal that gives an overview of all your connected devices. Any maintenance coming up? Our smart devices will inform you. Any disruptions? You will be notified instantly.

By purchasing Flamconnect – Remote Service your product will be connected to an online portal. This online portal will show the real time product performance. You can also top-up your system with one press on the bottom online. With the product data we can also predict when maintenance is needed. An error notification will automatically be send to a selected email address or phone number. It makes a visit to an installation valuable.

We help you plan your visits by creating insights in the usage of the installations you are servicing. Predict replacement or be notified instantly when an installation or product is down. You will arrive at the right time with a lot of information. The cost of servicing will drop significantly.

Típus		Cikkszám
Flamconnect Remote	-	On request

A termékeink kialakítására és műszaki adataira vonatkozó változtatás jogát fenntartjuk.

flamco

FLAMCOMAT - TARTÁLYOK

Fűtő- és hűtő berendezésekhez.

Többfunkciós termék, amely minden szükséges követelményt teljesít, amelyek egy zárt hűtő- illetve fűtő berendezéssel kapcsolatban elvárhatóak, pl. automatikus tágulás-szabályozás, nyomástartás, légtelenítés és utántöltés.

- Cserélhető butilmembrán.
- Rugalmas csatlakozások és tömlők.
- Alkalmas glikolbázisú fagyálló hozzáadására 50% töménységig.
- Nyomásmentes tartály automata nélkül.
- Automatikusan fenntartja a térfogat-ellenőrzést a hűtési illetve fűtési ciklusok alatt, az automatikus utántöltéssel együtt.
- Teljes légtelenítés, még a rendszer egyensúlyi állapotában is, egyedi gyorsított légtelenítési lehetőség, szükség esetén folyamatos légtelenítést biztosít.
- Légtelenítés alacsony nyomáson a szabadalmaztatott PALL gyűrűs eljárás segítségével, amely magas élettartamot és kiváló hatékonyságot eredményez.

- 100-1000 literes tartályok: az EN13831 szabványnak felelnek meg/ az 1200-10000 literes tartályok: az AD2000 szabványnak felelnek meg.
- Olyan rendszerekhez alkalmas, melyekben a maximális rendszerhőmérséklet 120 °C. Megjegyzés: Ha a fűtési rendszer hőmérséklete meghaladja a 110 ° C-ot, a helyi körülményektől függően további biztonsági követelmények vonatkozhatnak.
- Maximális hőmérséklet a membránon (DIN4807/3) 70 °C.
- A 2014/68/EU Nyomástartó berendezésekről szóló irányelv rendelkezéseinek megfelelően és gépekről szóló irányelv (2006/42/EK).
- Vörös (RAL 3002) epoxipor bevonat.

Flamcomat FG főtartályok

- Flexvent Super, magasságában állítható lábak és tömeg/víztartalom érzékelőt tartalmazó egység.

Típus	Kapacitás [l]	Névleges nyomás [PN]	Méretek				Rendszer csatlakozás	Tömeg [kg]		Cikkszám
			A [mm]	B [mm]	Ø C [mm]	D [mm]				
FG 100	100	PN 6	484	1050	360	150	G 1 ½" M	35	1	17828
FG 200	200	PN 6	484	1560	360	150	G 1 ½" M	31	1	17820
FG 300	300	PN 6	600	1596	450	185	G 1 ½" M	41	1	17821
FG 400	400	PN 6	790	1437	610	185	G 1 ½" M	62	1	17822
FG 500	500	PN 6	790	1587	610	185	G 1 ½" M	70	1	17823
FG 600	600	PN 6	790	1737	610	185	G 1 ½" M	77	1	17824
FG 800	800	PN 6	790	2144	610	185	G 1 ½" M	92	1	17825
FG 1000	1000	PN 6	790	2493	610	185	G 1 ½" M	106	1	17826
FG 1200	1200	PN 3	1000	2210	1060	170	G 1 ½" M	291	1	17717
FG 1600	1600	PN 3	1000	2710	1060	170	G 1 ½" M	346	1	17718
FG 2000	2000	PN 3	1200	2440	1265	220	G 1 ½" M	431	1	17719
FG 2800	2800	PN 3	1200	3040	1265	225	G 1 ½" M	516	1	17720
FG 3500	3500	PN 3	1200	3840	1265	225	G 1 ½" M	626	1	17721
FG 5000	5000	PN 3	1500	3570	1570	225	G 1 ½" M	1241	1	17722
FG 6500	6500	PN 3	1800	3500	1885	225	G 1 ½" M	1711	1	17723
FG 8000	8000	PN 3	1900	3650	1985	225	G 1 ½" M	1831	1	17724
FG 10000	10000	PN 3	2000	4050	2085	225	G 1 ½" M	2026	1	17725

A termékeink kialakítására és műszaki adataira vonatkozó változtatás jogát fenntartjuk.

flamco

Flamcomat FB melléktartályok

- Flexvent Super és magasságában állítható lábakat tartalmazó egység.

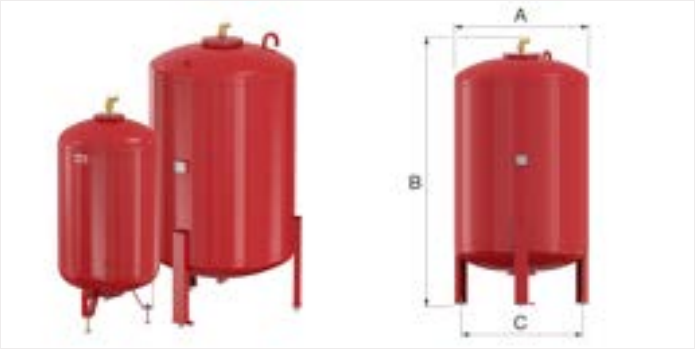

Típus	Kapacitás [l]	Névleges nyomás [PN]	Méretek			Rendszer csatlakozás	Tömeg [kg]		Cikkszám
			A [mm]	B [mm]	Ø C [mm]				
FB 100	100	PN 6	484	1050	360	G 1 1/2" M	35	1	17829
FB 200	200	PN 6	484	1560	360	G 1 1/2" M	31	1	17830
FB 300	300	PN 6	600	1596	450	G 1 1/2" M	41	1	17831
FB 400	400	PN 6	790	1437	610	G 1 1/2" M	62	1	17832
FB 500	500	PN 6	790	1587	610	G 1 1/2" M	70	1	17833
FB 600	600	PN 6	790	1737	610	G 1 1/2" M	77	1	17834
FB 800	800	PN 6	790	2144	610	G 1 1/2" M	92	1	17835
FB 1000	1000	PN 6	790	2493	610	G 1 1/2" M	106	1	17836
FB 1200	1200	PN 3	1000	2210	1060	G 1 1/2" M	290	1	17767
FB 1600	1600	PN 3	1000	2710	1060	G 1 1/2" M	345	1	17768
FB 2000	2000	PN 3	1200	2440	1265	G 1 1/2" M	430	1	17769
FB 2800	2800	PN 3	1200	3040	1265	G 1 1/2" M	515	1	17770
FB 3500	3500	PN 3	1200	3840	1265	G 1 1/2" M	625	1	17771
FB 5000	5000	PN 3	1500	3570	1570	G 1 1/2" M	1240	1	17772
FB 6500	6500	PN 3	1800	3500	1885	G 1 1/2" M	1710	1	17773
FB 8000	8000	PN 3	1900	3650	1985	G 1 1/2" M	1830	1	17774
FB 10000	10000	PN 3	2000	4050	2085	G 1 1/2" M	2025	1	17775

A termékeink kialakítására és műszaki adataira vonatkozó változtatás jogát fenntartjuk.

Flamcomat insulation

Fleece insulation for Flamcomat FG main vessels and Flamcomat FB auxiliary vessels.

- Heating application only.
- Fire category B2 according to DIN 4102.
- Easy to install using a zipper.
- Insulation thickness: 50 mm.
- Colour: white-aluminium (RAL 9006).

Típus		Cikkszám
Flamcomat insulation 200	1	18081
Flamcomat insulation 400	1	18083
Flamcomat insulation 600	1	18085
Flamcomat insulation 800	1	18086
Flamcomat insulation 2800	1	18091

Karbantartás

A Flamco a termékeinek rendszeres karbantartását javasolja, mivel így fenntartható azok teljesítménye, növelhető a berendezés élettartama és megelőzhetők a hibák. A Flamco számos karbantartási megállapodást kínál a berendezés rendszeres és szakszerű karbantartásának biztosítására, így nem kell félnie semmitől.

Három különböző karbantartási szerződést kínálunk:

- Alap
- Komfort
- Prémium

Ezek a megállapodások úgy lettek kialakítva, hogy nyugalmat biztosítsanak Önnek, és gondoskodjanak arról, hogy a berendezés maximális teljesítményen működhessen, de nem vonatkoznak a berendezés meghibásodására. Amennyiben hibaelhárítás céljából a helyszínre ki kell hívnia valamelyik mérnökünket, akkor szerződés megléte esetén Önnek kedvezményes kiszállási díjjal fogunk számolni. Természetesen szerződés nélkül is kínálunk karbantartást.

Érdekli Önt valamelyik szerződés ezek közül? Kérjük, lépjen kapcsolatba velünk, hogy konkrét ajánlatot tudjunk tenni Önre vonatkozóan.

A termékeink kialakítására és műszaki adataira vonatkozó változtatás jogát fenntartjuk.

Üzembe helyezés

A legjobb rendszerteljesítmény és a legmagasabb minőségi élmény elérése érdekében fontos, hogy a berendezések megfelelően legyenek üzembe helyezve. Azzal, hogy minket, iparági szakértőt választ, biztos lehet abban, hogy a rendszere hatékonyan és eredményesen fog üzemelni. A garancia nem vonatkozik a nem engedélyezett mérnök által helytelenül végzett üzembe helyezés miatt bekövetkező károkra, illetve veszteségekre.

Az üzembe helyezés során ellenőrizni fogjuk a berendezéseket, a telepítést, az ellenőrző berendezéseket és a rendszer teljes teljesítményét. Magasan képzett szerviztechnikusaink alapos termékismerettel bírnak, átlátják a sokféle alkalmazás működését, és a velük való munkában mélyreható tapasztalattal rendelkeznek. Gondoskodunk arról, hogy új berendezései tökéletesen legyenek integrálva az Ön rendszerébe, és optimálisan működjenek. A rendszer hatékony és időben történő üzembe helyezése nemcsak a szállítás/ellátás folyamatosságának, valamint a folyamatos megbízhatóság biztosításának szempontjából fontos, hanem megakadályozhatja a hibás telepítés miatti felesleges meghibásodásokat is, egyúttal segíthet Önnek a legjobb hosszú távú teljesítmény elérésében. A Flamcónál azt szeretnénk, ha vásárlók termékeink megvásárlásával a lehető legjobb minőségű élményt kapnák, és ehhez fontos az egység szakszerű üzembe helyezése. Szakembereink teljes üzembe helyezési jelentést készítenek, amely tartalmazza a teljes működési adatokat.

Az üzembe helyezés során ellenőrizzük a rendszerszivárgást, teszteljük az összes szivattyút, érzékelőt, szelepet és riasztót. A legjobb ár-érték arány elérése érdekében árainkat egy egybefüggő, egymunkamenetes látogatáson alapuló üzembe helyezésre alapozzuk.

Érdekli? Kérjük, lépjen kapcsolatba velünk, hogy konkrét ajánlatot tudjunk tenni Önre vonatkozóan.

Típus		Order Code
FlamcoService – üzembe helyezés	-	On request

Javítás

Habár termékeink az Ön igényeit a lehető legjobban kielégítő minőséget biztosítja, a rendszer élettartama során fellépő kopás és elhasználódás miatt előfordulhat, hogy a rendszert javítani kell. Amennyiben ránk bízza a javítást, biztos lehet benne, hogy a javítás szakszerűen történik, és a rendszer újra hatékonyan és eredményesen fog működni. A garancia nem vonatkozik a nem engedélyezett mérnök által helytelenül végzett javítás miatt bekövetkező károkra, illetve veszteségekre.

A javítás során nemcsak a meghibásodott alkatrészt cseréljük ki, hanem a teljes terméket is megvizsgáljuk.

Típus		Order Code
FlamcoService – javítás	-	On request

A termékeink kialakítására és műszaki adataira vonatkozó változtatás jogát fenntartjuk.

TARTOZÉKOK AUTOMATÁKHOZ

Leeresztő szett

Leeresztő modul az SPC/Flextronic szabályozóegységgel felszerelt Flamcomathoz. Megóvja a főtartályt a túltöltéstől, amikor a tágulási térfogat átmenetileg nagyobb, mint a tartály térfogata.

Elérhető vízmérőórával vagy impulzusos vízmérőórával 16 vagy 20 m^3/h mértékű áramláshoz (kvs). Az impulzusos vízmérőórával ellátott változat lehetővé teszi, hogy az SPC szabályozóegység és Flextronic (G4) nyomon kövesse az áramlási sebességet.

- Névleges nyomás: PN 10.
- Maximális hőmérsékletű áramlás: 3 °C /105 °C.
- Maximális hőmérsékletű visszaáramlás: 3 °C / 70 °C
- Áramellátás: 230 V 1 Ph N PE 50 Hz kb. 10 W.
- Szabályozóeszköz esetében: SPC-lw sorrendben -hw. + Flextronic (G4).

Típus		Cikkszám
Ürítő készlet impulzusadó vízmérővel, nagy - 20 m^3/h	1	17651
Ürítő készlet vízmérővel, nagy - 20 m^3/h	1	17653

Leeresztő szettFlamcomat kiválasztó táblázat

Típus	Rendelési Kód	Flamcomat (G3)		Flamcomat MP G4 Remote	
		Szivattyúegységek	Tartályok	Szivattyúegységek	Tartályok
Ürítő készlet	17651	all	all	all	all
Ürítő készlet	17653	all	all	all	all

n/a = nem alkalmazható
* Standard controller functionality (by USB).

Sapkás szelep

Csatornabekötéssel.

A termékeink kialakítására és műszaki adataira vonatkozó változtatás jogát fenntartjuk.

flamco

Típus	Csatlakozás			Vízel-vezető cső csatla-kozás		Cikkszám
	Rp	G	R			
DN32 szelep hollandival	1 1/4"	1 1/2"	1 1/4"	G 3/4"	1	17738
Flamcomat sapkás szelep hollandi nélkül	1"	1 1/4"	-	G 3/4"	2	17660
Flamcomat sapkás szelep hollandi nélkül	1 1/4"	1 1/2"	-	G 3/4"	2	17661

Sapkás szelepFlamcomat kiválasztó táblázat

Típus	Rendelési Kód	Flamcomat (G3)		Flamcomat MP G4 Remote	
		Szivattyúegységek	Tartályok	Szivattyúegységek	Tartályok
DN32 szelep hollandival	17738	n/a	FB 100 - 10000	n/a	FB 100 - 10000
Flamcomat sapkás szelep hollandi nélkül	17660	MM - M80, DM - D80	FG 100 - 10000	all	FG 100 - 10000
Flamcomat sapkás szelep hollandi nélkül	17661	M100 - M130, D100 - D130	FG 100 - 10000	n/a	n/a

n/a = nem alkalmazható
* Standard controller functionality (by USB).

Rugalmas csatlakozó készlet (2 db)

A Flamcomat főtartálynak a szivattyúegységgel történő összekapcsolására, furatos csúszógyűrűs, golyóscsappal és vízlevezető szeleppel.

Típus	Csatlakozás		Hosszúság [mm]	Tömeg [kg]		Cikkszám
	Tartály	Szivattyú-egység				
1-es rugalmas csatlakozás	G 1 1/2" F	G 1" F	940	1,4	1	17610
3-es rugalmas csatlakozás	G 1 1/2" F	G 1" F	1240	1,5	1	17611
4-es rugalmas csatlakozás	G 1 1/2" F	G 1" F	1440	1,6	1	17612
5-es rugalmas csatlakozás	G 1 1/2" F	G 1 1/2" M	704	5,0	1	17755
6-es rugalmas csatlakozás	G 1 1/2" F	G 1 1/2" M	954	5,5	1	17756
7-es rugalmas csatlakozás	G 1 1/2" F	G 1 1/2" M	1204	6,5	1	17757

Rugalmas csatlakozó készletFlamcomat kiválasztó táblázat

Típus	Rendelési Kód	Flamcomat (G3)		Flamcomat MP G4 Remote	
		Szivattyúegységek	Tartályok	Szivattyúegységek	Tartályok
1-es rugalmas csatlakozás	17610	MM - M80, DM - D80	FG & FB 100 - 1600	all	FG & FB 100 - 1600
3-es rugalmas csatlakozás	17611	MM - M80, DM - D80	FG & FB 2000 - 5000	all	FG & FB 2000 - 5000
4-es rugalmas csatlakozás	17612	MM - M80, DM - D80	FG & FB 6500 - 10000	all	FG & FB 6500 - 10000
5-es rugalmas csatlakozás	17755	M100 - M130, D100 - D130	FG & FB 100 - 1000	n/a	n/a
6-es rugalmas csatlakozás	17756	M100 - M130, D100 - D130	FG & FB 1200 - 5000	n/a	n/a

A termékeink kialakítására és műszaki adataira vonatkozó változtatás jogát fenntartjuk.

Típus	Rendelési Kód	Flamcomat (G3)		Flamcomat MP G4 Remote	
		Szivattyúegységek	Tartályok	Szivattyúegységek	Tartályok
7-es rugalmas csatlakozás	17757	M100 - M130, D100 - D130	FG & FB 6500 - 10000	n/a	n/a

n/a = nem alkalmazható
* Standard controller functionality (by USB).

Gáz leválasztó csatlakozó készlet

Csatlakozó készlet Flamcomat főtartályokhoz. Amikor a gáz térfogata elérte az előre beállított minimális szintet, a normális légtelenítési folyamat leáll, egészen addig, amíg a kiszorított vízben az érzékelő ismét magasabb gázszintet érzékel.

Típus	Csatlakozás		Tömeg [kg]		Cikkszám
	Tartály	Szivattyúegység			
Gáz leválasztó csatlakozó készlet 1	G 1 $^{1}/_{2}$" F	G 1" F	4,6	1	17615
Gáz leválasztó csatlakozó készlet 2	G 1 $^{1}/_{2}$" F	G 1" F	4.8	1	17616

Gáz leválasztó csatlakozó készletFlamcomat kiválasztó táblázat

Típus	Rendelési Kód	Flamcomat (G3)		Flamcomat MP G4 Remote	
		Szivattyúegységek	Tartályok	Szivattyúegységek	Tartályok
Gáz leválasztó csatlakozó készlet 1	17615	MM - M80, DM - D80	FG & FB 100 - 1600	all	FG & FB 100 - 1600
Gáz leválasztó csatlakozó készlet 2	17616	MM - M80, DM - D80	FG & FB 2000 - 5000	all	FG & FB 2000 - 5000

n/a = nem alkalmazható
* Standard controller functionality (by USB).

Flexibilis csatlakozó készlet Flamcomat melléktartályokhoz

PN10 T-idomot tartalmazó csatlakozókészlet, tömlő, tömb és légtelenítő szelep, amely megkönnyíti a Flamcomat FB melléktartály felszerelését. Használja az FG alaptartáy szivattyúcsatlakozását a csatlakozókészlettel felszerelt, FB kiegészítő tartály felszereléséhez.

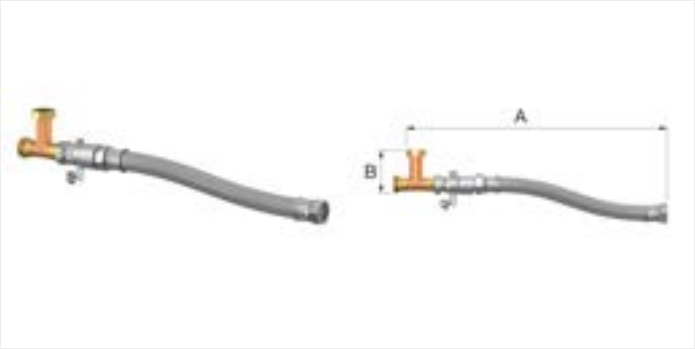

A termékeink kialakítására és műszaki adataira vonatkozó változtatás jogát fenntartjuk.

Típus	Csatlakozás		Méretek		Tömeg [kg]		Cikkszám
	Flamcomat FG	Flamcomat FB	A [mm]	B [mm]			
Flexibilis csatlakozó készlet melléktartályokhoz	G 1 1/2" F	G 1 1/2" F	710	105	3,2	1	17647

Flexibilis csatlakozó készlet melléktartályokhozFlamcomat kiválasztó táblázat

Típus	Rendelési Kód	Flamcomat (G3)		Flamcomat MP G4 Remote	
		Szivattyúegységek	Tartályok	Szivattyúegységek	Tartályok
Flexibilis csatlakozó készlet melléktartályokhoz	17647	n/a	all	n/a	all

n/a = nem alkalmazható
* Standard controller functionality (by USB).

T-idom

PN10 T-idom, amely megkönnyíti a Flamcomat FB kiegészítő tartály felszerelését. Használja az FG főtartály szivattyúcsatlakozását a T-idommal felszerelt, FB kiegészítő tartály felszereléséhez.

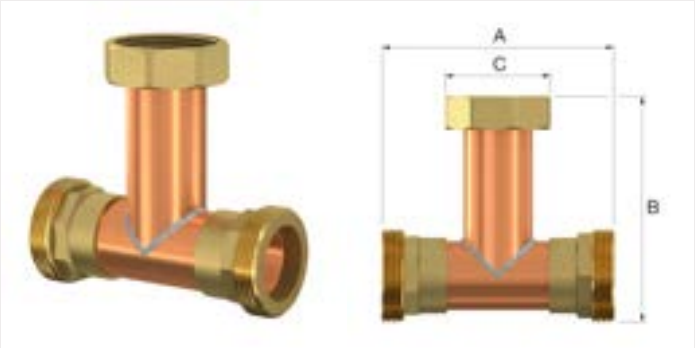

Típus	Méretek			Tömeg [kg]		Cikkszám
	A [mm]	B [mm]	C [mm]			
T-idom G 1 1/2"	120	105	52	0,6	1	17664

T-idomFlamcomat kiválasztó táblázat

Típus	Rendelési Kód	Flamcomat (G3)		Flamcomat MP G4 Remote	
		Szivattyúegységek	Tartályok	Szivattyúegységek	Tartályok
T-idom	17664	n/a	FB 100 - 10000	n/a	FB 100 - 10000

n/a = nem alkalmazható
* Standard controller functionality (by USB).

A termékeink kialakítására és műszaki adataira vonatkozó változtatás jogát fenntartjuk.

Íves csatlakozás, csúszógyűrűs tömítés

Típus	Nom.	Csatlakozás		Tömeg [kg]		Cikkszám
		Tartály	Szabályozó egység			
4. típusú tartálycsatlakozás	DN 25	G 1 1/2" F	R 1"	0,4	1	17730
5. típusú tartálycsatlakozás	DN 32	G 1 1/2" F	R 1 1/4"	0,5	1	17731

Íves csatlakozás, csúszógyűrűs tömítésFlamcomat kiválasztó táblázat

Típus	Rendelési Kód	Flamcomat (G3)		Flamcomat MP G4 Remote	
		Szivattyúegységek	Tartályok	Szivattyúegységek	Tartályok
4. típusú tartálycsatlakozás	17730	MM - M80, DM - D80	FB 100 - 10000	all	FB 100 - 10000
5. típusú tartálycsatlakozás	17731	M100 - M130, D100 - D130	FB 100 - 10000	n/a	n/a

n/a = nem alkalmazható
* Standard controller functionality (by USB).

Prescor BFP BA

A Prescor BFP rendszerleválasztó egység 4 folyadékosztályú berendezésekhez.

- Alacsony nyomásesés.
- Zajszint: ≤ 20 dB (A) a DIN-52 218 I.

Csoport szerint.

- Könnyen felszerelhető mind vízszintes, mind függőleges helyzetbe.
- Szűrővel ellátott komplett egység.
- Anyag: sárgaréz, SST, műanyag és EPDM.
- Működési hőmérséklet: 1 °C / 65 °C.
- Névleges nyomás: PN 10.

A termékeink kialakítására és műszaki adataira vonatkozó változtatás jogát fenntartjuk.

Típus	DN	Csatlakozás (B)	Méretek			Tartály űrtartalom [l]	Golyós-csap (2x)	Tömeg [kg]		Cikkszám
			A [mm]	C [mm]	D [mm]					
Prescor BFP BA K15 Unit	15	K 15	351	105	175	≤ 3500	•	1,52	1	27406

Prescor BFP BAFlamcomat kiválasztó táblázat

Típus	Rendelési Kód	Flamcomat (G3)		Flamcomat MP G4 Remote	
		Szivattyúegységek	Tartályok	Szivattyúegységek	Tartályok
Prescor BFP BA K15 Unit	27406	all	FG & FB 100 - 3500	all	FG & FB 100 - 3500

n/a = nem alkalmazható
* Standard controller functionality (by USB).

Visszafolyás gátló, rendszerleválasztó

BA visszafolyásgátló berendezés, szűrővel és elzáró szelepekkel egybeépítve.

Típus	Csatlakozás	Tartály űrtartalom [l]	K_{vs} érték * [m^3/h]	Tömeg [kg]		Cikkszám
Visszafolyás gátló	Rp ½" - R ½"	> 3500	3,5	0,6	1	17736

* A kvs érték a teljesen nyitott helyzetben mért kv érték.

Visszafolyás gátló, rendszerleválasztóFlamcomat kiválasztó táblázat

Típus	Rendelési Kód	Flamcomat (G3)		Flamcomat MP G4 Remote	
		Szivattyúegységek	Tartályok	Szivattyúegységek	Tartályok
Visszafolyás gátló	17736	all	FG & FB 100 - 3500	all	FG & FB 100 - 3500

n/a = nem alkalmazható
* Standard controller functionality (by USB).

A termékeink kialakítására és műszaki adataira vonatkozó változtatás jogát fenntartjuk.

Biztonsági nyomás kapcsoló

Típus	Csatlakozás ["]		Cikkszám
Minimális nyomás kapcsoló	G $^1/_2$"	1	27459
Maximális nyomás kapcsoló	G $^1/_2$"	1	27458

Biztonsági nyomás kapcsolóFlamcomat kiválasztó táblázat

Típus	Rendelési Kód	Flamcomat (G3)		Flamcomat MP G4 Remote	
		Szivattyúegységek	Tartályok	Szivattyúegységek	Tartályok
Minimális nyomás kapcsoló	27459	all	all	all	all
Maximális nyomás kapcsoló	27458	all	all	all	all

n/a = nem alkalmazható
* Standard controller functionality (by USB).

Bimetál hőmérséklet kapcsoló

Electromechanikus kapcsoló fix, 70 °C-os kapcsolási hőmérséklettel.

Flamcomat: A 70 °C elérését a rendszer hibaként észleli, és a hibamemóriában tárolja.

E hőmérsékleti érték elérésekor a hőmérsékleti kapcsoló megakadályozza a rendszer légtelenítését addig, amíg a hőmérséklet ismét 70 °C alá nem esik.

M-K automaták: A 70 °C elérését a rendszer hibaként észleli, és a hibamemóriában tárolja.

- Max. üzemi nyomás: 25 bar.
- Üzemi hőmérséklet: 3 °C / 95 °C.
- Kapcsolási pont: 70 °C.
- Szabályozóval együtt alkalmazandó: SPC-lw, illetve -hw.

Típus		Cikkszám
Bimetál hőmérséklet kapcsoló	1	17659

A termékeink kialakítására és műszaki adataira vonatkozó változtatás jogát fenntartjuk.

Bimetál hőmérséklet kapcsolóFlamcomat kiválasztó táblázat

Típus	Rendelési Kód	Flamcomat (G3)		Flamcomat MP G4 Remote	
		Szivattyúegységek	Tartályok	Szivattyúegységek	Tartályok
Bimetál hőmérséklet kapcsoló	17659	all	all	all	all

n/a = nem alkalmazható
* Standard controller functionality (by USB).

Impulzusadó vízmérő

- PN 10, 90 °C.
- 50 Hz.

Típus	Jellemzők	Hosszúság [mm]		Cikkszám
Impulzusadó vízmérő	1 impulzus/10 liter	80	1	17739

Impulzusadó vízmérőFlamcomat kiválasztó táblázat

Típus	Rendelési Kód	Flamcomat (G3)		Flamcomat MP G4 Remote	
		Szivattyúegységek	Tartályok	Szivattyúegységek	Tartályok
Impulzusadó vízmérő	17739	all	n/a	all	n/a

n/a = nem alkalmazható
* Standard controller functionality (by USB).

Membrán szakadás-érzékelő

Távoli ellenőrzés.

- Utólag is beépíthető.

A termékeink kialakítására és műszaki adataira vonatkozó változtatás jogát fenntartjuk.

Típus	Szabályozó egység		Használható					Cikkszám
	SCU	SPC	M-K/C	M-K/U	Flamco-mat	Flamcomat Starter		
Membrán szakadás-érzékelő	-	✓	-	✓	✓	-	1	22386

Nyomáscsatlakozó modul (PN 6)

Típus	Űrtartalom [l]	Méret		Rendsz. csatl.	Tömeg [kg]		Cikkszám
		Ø [mm]	Magasság [mm]				
Nyomáscsatlakozó modul M	18	286	600	½"	8,5	1	17732

Nyomáscsatlakozó modul (PN 6)Flamcomat kiválasztó táblázat

Típus	Rendelési Kód	Flamcomat (G3)		Flamcomat MP G4 Remote	
		Szivattyúegységek	Tartályok	Szivattyúegységek	Tartályok
Nyomáscsatlakozó modul M	17732	all	all	all	all

n/a = nem alkalmazható
* Standard controller functionality (by USB).

Flamcomat M10 korlátozó készlet

Flamcomat M10 szivattyú automatával kombinálva, olyan létesítményekben történő felhasználásra, ahol nagyobb üzemi nyomásra van szükség, de a rendszer térfogata viszonylag kicsi.

- Automatikus kapacitáscsökkentés telepíthető redukálógyűrűvel (Hv10 vagy Hv15).
- Flamcomat M10 G3 / G4-vel kombinálva, melyek 2019. november 1. után lettek gyártva.

A termékeink kialakítására és műszaki adataira vonatkozó változtatás jogát fenntartjuk.

Típus		Cikkszám
Flamcomat M10 reduktor készlet	1	17503

Flamcomat M10 reduktor készletFlamcomat kiválasztó táblázat

Típus	Rendelési Kód	Flamcomat (G3)		Flamcomat MP G4 Remote	
		Szivattyúegységek	Tartályok	Szivattyúegységek	Tartályok
Flamcomat M10 reduktor készlet	17503	M10	n/a	M10	n/a

n/a = nem alkalmazható
* Standard controller functionality (by USB).

Flamcomat kit 110 °C

Amikor a fűtési rendszer hőmérséklete 110°C fölé emelkedik, a felforró víz miatt fennáll túlmelegedés veszélye a gőzképződés következtében.

A Flextronic vezérlővel ellátott Flamcomat G4 / Flamcomat MK-C G4 a Flamco első nyomástartó automatája, amely automatikusan lekapcsol a hőmérsékleti határérték felett. Emellett képes jelet leadni a központi fűtés leállításához, amikor a rendszernyomás a biztonsági határ alá csökken, a személyes biztonság és a berendezés megóvása érdekében.

A rendszer természetesen megfelel az EN12952 és EN12953 szabványoknak.

A 110 ° C-os üzemmód használatához hőmérséklet-kapcsolóra és határolóra lesz szükség, melyet telepítőkészletként rendelkezésre bocsátunk.

Előfeltételek:

- Flamcomat a G3 és G4 generációból és Flamcomat MK-C G4.
- Golyós szelep (szett) DN 25.
- Flexcon VB előtét tartály.

A termék jellemzői:

- Glikol-alapú fagyálló hozzáadására alkalmas legfeljebb 50%-ig.
- Maximális üzemi nyomás: 16 bar.
- Az maximális üzemi hőmérséklete: 70 °C.
- Magasság: 180 mm.
- Kábel hossza: 2 méter.

Típus	Connection to				Cikkszám
	System	Flamcomat	Switches		
Flamcomat kit 110 °C	G 1 $^{1}/_{4}$" F	G 1" M	G $^{1}/_{2}$" M	1	17504

Flamcomat kit 110 °CFlamcomat kiválasztó táblázat

Típus	Rendelési Kód	Flamcomat (G3)		Flamcomat MP G4 Remote	
		Szivattyúegységek	Tartályok	Szivattyúegységek	Tartályok
Flamcomat kit 110 °C	17504	MM - M80, DM - D80	n/a	all	n/a

n/a = nem alkalmazható
* Standard controller functionality (by USB).

A termékeink kialakítására és műszaki adataira vonatkozó változtatás jogát fenntartjuk.

Meiflow L MF Connector kit

A Meiflow L MF Connector készlet a nagyméretű osztó-gyűjtő rendszerek és a nyomástartó/gáztalanító gépek egyszerű csatlakoztatására szolgál a BigFixLock DN150 adapterlap segítségével, 2 menetes csatlakozással (1 1/4" csavarzattal). A csatlakozó cső (a partner által biztosított) ezekhez az aljzatokhoz csatlakoztatható. Az EPDM gumigyűrű az osztó-gyűjtő és a csatlakozó cső összeköttetésére szolgál.

Előnyök

- Könnyű telepítés a BigFixLock csatlakozásnak köszönhetően.
- Előre megadott csatlakozási pont a további rendszerelemekhez közvetlenül az osztó-gyűjtő testen.
- Kiegészítő feltöltési, leeresztési vagy érzékelő beépítési lehetőség.

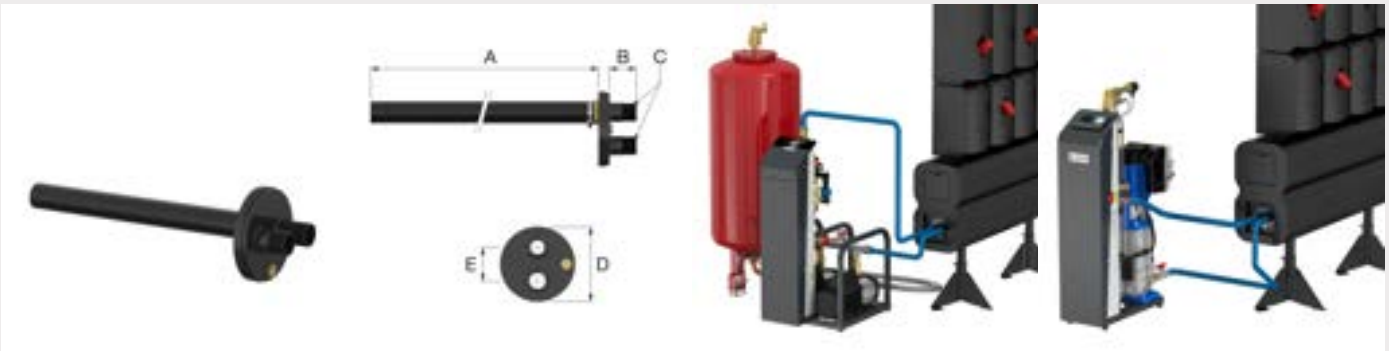

Típus	Csatlakozás (C)	Méretek [mm]					Order Code
		A [mm]	B [mm]	D [mm]	E [mm]		
Meiflow L MF Connector kit DN 150	1 1/4"	1000	60	168,3	75	1	M66456.2

A termékeink kialakítására és műszaki adataira vonatkozó változtatás jogát fenntartjuk.

OPCIONÁLIS

Easycontact

Távoli leállási hibaüzenetek, a nyomás, szint és szivattyúvédelem érdekében.

Típus	Szabályozó egység		Használható					Cikkszám
	SCU	SPC	M-K/C	M-K/U	Flamco-mat	Flamcomat Starter		
Easycontact	✓	✓	✓	✓	✓	✓	1	23649

Analóg kijelzés

A tartály térfogatának és a rendszer nyomásának (0-16 bar) analóg visszajelzésére. Egyéb beállítást a Flamco Kft. szakszervize végzi.

- Alkalmas a tartályban található víz mennyiségének és rendszernyomásának analóg jelzésére.
- Utólag is beszerelhető. Az adatfeldolgozást és a megjelenítés beállításait a vállalkozó végzi.

Típus	Szabályozó egység		Használható					Cikkszám
	SCU	SPC	M-K/C	M-K/U	Flamco-mat	Flamcomat Starter		
Analóg kijelzés	-	✓	-	✓	✓	✓	1	17802

A termékeink kialakítására és műszaki adataira vonatkozó változtatás jogát fenntartjuk.

SD Kártya Modul

A külső SD kártya az SPC adatfáljainak mentésére, másolására, továbbítására szolgál. A fájlok továbbíthatók a szervízközpontba vagy az üzemeltető részére.

Típus	Szabályozó egység		Használható					Cikkszám
	SCU	SPC	M-K/C	M-K/U	Flamco-mat	Flamcomat Starter		
SD kártya modul	-	✓	-	✓	✓	✓	1	17803

External back-up mode

- For SPC control.

Típus	Szabályozó egység		Használható					Cikkszám
	SCU	SPC	M-K/C	M-K/U	Flamco-mat	Flamcomat Starter		
External back-up mode Master + Slave	-	✓	-	✓	✓	-	1	17500
Extra Slave Modul	-	✓	-	✓	✓	-	1	17501

A termékeink kialakítására és műszaki adataira vonatkozó változtatás jogát fenntartjuk.

TÖLTŐ BERENDEZÉSEK

Flexcon PA Intelligens nyomásjelző

A rendszernyomás-szabályozást segítő Flamco Flexon PA berendezés a fűtési rendszerek folyamatos ellenőrzésére, nyomásbeállítására, és a karbantartás elősegítésére szolgál. A Flexcon PA naplózza és figyelmeztet a rendszernyomás problémákra, valamint elősegíti (vagy akár vezérli is) a fűtési rendszer megfelelő üzemi nyomásra való feltöltését. A tágulási tartály várható élettartamát is jelezni tudja a tartály leválasztása nélkül, továbbá beállítható a más gyártóktól származó komponensek karbantartási intervallumainak megfigyelése. A Flexcon PA része egy okostelefonra vagy táblagépre letölthető alkalmazás, amely részletes és teljes körű tájékoztatást nyújt a rendszer állapotáról, és karbantartási javaslatokkal is szolgál.

Előnyök:

- Megelőzi a nem tervezett szervizelést ami a rendszer nyomásveszteségéből adódó hibát küszöböli ki, növelve ezzel a végfelhasználók kényelmét.
- Felügyeli a töltőnyomást, a biztonsági szelep ürítési műveleteit, a tágulási tartály élettartamát, és a karbantartási időszakokat.
- A Flexcon PA készletnek az automatikus feltöltési és szivárgásészlelési funkció is része.
- A mobilalkalmazás révén a felhasználók megoszthatják az eseménynaplókat a szerelőjükkel a távoli segítségnyújtás érdekében.
- A Flexcon PA révén a szerelő távolról ellenőrizheti a rendszer túlnyomás szabályozásának működését.

Műszaki adatok:<>

- Alkalmazható: max. 40000 l-ig terjedő fűtési és víz /50% glikoltartalmú hűtési rendszerekhez.
- Kombinálható a Flamconnect távoli szolgáltatással. (Kérje a helyileg illetékes értékesítők segítségét, elérhető-e az Ön számára.)
- Flexcon PA tápellátás: 5V AC / DC adapter.
- Rendszer hőmérséklet: 0 °C / 90 °C.
- Környezeti hőmérséklet: 0 °C / 40 °C.
- Max. rendszer nyomás 3,5 bar.
- Áramlási sebesség (kitölti): 0,7 m^3 / óra.
- Névleges nyomás: PN 6.

Típus	Csatlakozás (D)	Méretek					Cikkszám
		A [mm]	B [mm]	C [mm]	E [mm]		
Flexcon PA	G $^1/_4$"	54	71	22	63	1	23760

A termékeink kialakítására és műszaki adataira vonatkozó változtatás jogát fenntartjuk.

Flexcon PA AutoFill Intelligens nyomásjelző

A rendszernyomás-szabályozást segítő Flamco Flexcon PA AutoFill berendezés a fűtési rendszerek folyamatos ellenőrzésére, valamint a szerelő és a felhasználó által végzett nyomásbeállítás során a karbantartás elősegítésére szolgál. A Flexcon PA AutoFill naplózza és figyelmeztetéssel jelzi a rendszernyomás-problémákat, és elősegíti (vagy akár vezérli is) a fűtési rendszer megfelelő üzemi nyomásra való feltöltését. Emellett a tágulási tartály várható élettartamát is jelezni tudja a tartály leválasztása nélkül, és a más gyártóktól származó komponensek karbantartási intervallumainak figyelése is beállítható. A Flexcon PA AutoFill része egy okostelefonra vagy táblagépre letölthető alkalmazás, amely részletes és teljes körű tájékoztatást nyújt a rendszer állapotáról, és karbantartási javaslatokkal is szolgál. A termék a fűtési rendszerek feltöltésének és szivárgás-ellenőrzésének teljes automatizálására szolgáló (automatikus) töltőberendezéssel is kibővíthető.

Előnyök:

- Megelőzi a nem tervezett szervizelést ami a rendszer nyomásveszteségéből adódó hibát küszöböli ki, növelve ezzel a végfelhasználók kényelmét.
- A töltőnyomás, a biztonsági szelep ürítési műveleteinek, a tágulási tartály élettartama leteltének és bármely komponens karbantartási intervallumainak felügyelete.
- A Flexcon PA AutoFill készletnek az automatikus feltöltési és szivárgásészlelési funkció is része.
- A mobilalkalmazás révén a felhasználók megoszthatják az eseménynaplókat a szerelőjükkel a távoli segítségnyújtás érdekében.
- A Flexcon PA AutoFill révén a szerelő távolról ellenőrizheti a rendszer túlnyomás szabályozásának működését.

Műszaki adatok:<>

- Alkalmas olyan tágulási tartállyal rendelkező fűtőrendszerekhez, melyek rendszerkapacitása 40.000 liter vagy kevesebb.
- Kombinálható a Flamconnect távoli szolgáltatással. (Kérje a helyileg illetékes értékesítők segítségét, elérhető-e az Ön számára.)
- Tápellátás : 12V AC / DC adapter.
- Rendszer hőmérséklet: 0 °C / 90 °C.
- Környezeti hőmérséklet: 0 °C / 40 °C.
- Max. rendszer nyomás 3,5 bar.
- Áramlási sebesség (kitölti): 0,7 m^3 / óra.
- Névleges nyomás: PN 6.

A Flexcon PA AutoFill készlet tartalma: Flexcon PA (G ¼" M), AutoFill egység (G ½" M), T-idom (G ½" F), egyenes csatlakozó (G ½" F), elzárószelep (¼" x ½"), 2 db szorítóanya/-gyűrű (15 mm).<><>

Típus	Csatlakozás (D)	Méretek						Cikkszám
		A [mm]	B [mm]	C [mm]	E [mm]	F [mm]		
Flexcon PA AutoFill	G $^1/_2$" - 15 mm (2x)	263	136	109,5	32	57	1	23761

A termékeink kialakítására és műszaki adataira vonatkozó változtatás jogát fenntartjuk.

Prescor IC Fill

- Min./max. üzemi hőmérséklet: 0 °C / 95 °C.

Prescor IC Fill – Méretek

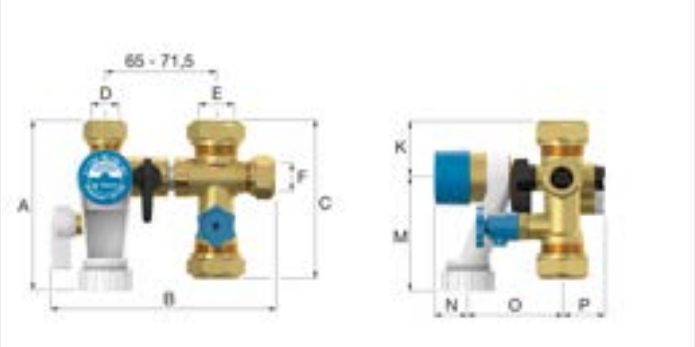

Prescofiller

Fűtési rendszer töltőegység biztonsági szeleppel és nyomásmérővel 0 - 4 bar.

- Min./Max. üzemi hőmérséklet: -10 °C / 120 °C.
- Max. rendszerhőmérséklet: 140 °C.

Típus	Beállítási nyomás [bar]	Csatlakozás		Teljesítmény [kW]		Cikkszám
		Rendszer	Lefúvatás			
Prescofiller	3,0	½" M	½" F	125	1	27685

CE

A termékeink kialakítására és műszaki adataira vonatkozó változtatás jogát fenntartjuk.

Manofiller

Fűtési rendszer töltőberendezés nyomásmérővel 0 - 4 bar.

- Töltőberendezés radiátorcsatlakozásra szerelhető.
- Különösen érdekes olyan helyzetekben, ahol a nyomásmérő a kazánra van szerelve, de a fűtési rendszer feltöltése más helyen történik.
- Min./Max. üzemi hőmérséklet: -10 °C / 120 °C.
- Max. rendszerhőmérséklet: 140 °C.

Típus	Csatlakozás		Cikkszám
Manofiller	$^{1}/_{2}$" M	1	27097

Flamconnect Remote

Servicing your customer is made easy with a portal that gives an overview of all your connected devices. Any maintenance coming up? Our smart devices will inform you. Any disruptions? You will be notified instantly.

By purchasing Flamconnect – Remote Service your product will be connected to an online portal. This online portal will show the real time product performance. You can also top-up your system with one press on the bottom online. With the product data we can also predict when maintenance is needed. An error notification will automatically be send to a selected email address or phone number. It makes a visit to an installation valuable.

We help you plan your visits by creating insights in the usage of the installations you are servicing. Predict replacement or be notified instantly when an installation or product is down. You will arrive at the right time with a lot of information. The cost of servicing will drop significantly.

Típus		Cikkszám
Flamconnect Remote	-	On request

A termékeink kialakítására és műszaki adataira vonatkozó változtatás jogát fenntartjuk.

MVE/NVE UTÁNTÖLTŐ BERENDEZÉS

MVE 1 Közvetlen túlnyomás szabályozó

Automatikus feltöltés közvetlenül a fő vízvezetékből, tágulási automatákból (jelvezérelt) vagy önállóan nyomásérzékelővel.

Az MVE-t az NFE-vel kell kombinálni

- NFE elemekkel kombinálható.
- Digitális vezérlővel, nyomásérzékelővel és golyósszeleppel.
- Maximális üzemi nyomás: 10 bar.
- Maximális üzemi hőmérséklet: 90 °C.

Típus		Csatlakozás		Tömeg [kg]		Cikkszám
		Ivóvíz	Rendszer			
MVE 1	210	G½" / 15mm	G½" / 15mm	9	1	23785

MVE 2 mágnesszelep egység

Mágnesszelep egységek az Flextronic vezérlőegységgel ellátott tágulási automatával rendelkező rendszerekhez.

Az MVE-t az NFE-vel kell kombinálni

- NFE elemekkel kombinálható.
- Golyósszeleppel.
- Maximális üzemi nyomás: 10 bar.
- Maximális üzemi hőmérséklet: 90 °C.

Típus		Csatlakozás		Tömeg [kg]		Cikkszám
		Ivóvíz	Rendszer			
MVE 2	160	G½" / 15mm	G½" / 15mm	2	1	23786

A termékeink kialakítására és műszaki adataira vonatkozó változtatás jogát fenntartjuk.

flamco

NFE 1 Utántöltő egység

Az ivóvízhálózatból történő közvetlen feltöltésre alkalmazható.

Az NFE-t az MVE-vel lehet kombinálni

- Vízmérőt, iszapgyűjtőt, visszafolyásgátló eszközt és golyóscsapot foglal magában.
- Maximális üzemi nyomás: 10 bar.
- Maximális üzemi hőmérséklet: 65 °C.

Típus	Hosszúság [mm]	Csatlakozás		K_{vs} érték ** (Visszafolyásgátló) [m^3/h]	Tömeg [kg]		Cikkszám
		Ivóvíz	Rendszer				
NFE 1.1	300	G½" / 15mm	G½" / 15mm	2,2	3	1	23780
NFE 1.2 *	300	G½" / 15mm	G½" / 15mm	2,2	3	1	23781

* Az NFE 1.2 utántöltő egység impulzus kimeneti vízmérővel rendelkezik (10 l/impulzus).
** A kvs érték a teljesen nyitott helyzetben mért kv érték.

NFE 2 Utántöltő egység

Olyan ivóvízhálózatból történő feltöltésre alkalmazzák, ahol a visszafolyásgátló eszköz nem szükséges.

Az NFE-t az MVE-vel lehet kombinálni

- Vízmérőt, golyóscsapot és zárószelepet foglal magában.
- Maximális üzemi nyomás: 10 bar.
- Maximális üzemi hőmérséklet: 90 °C.

Típus	Hosszúság [mm]	Csatlakozás		Tömeg [kg]		Cikkszám
		Ivóvíz	Rendszer			
NFE 2.1	190	G½" / 15mm	G½" / 15mm	2	1	23782
NFE 2.2 *	190	G½" / 15mm	G½" / 15mm	2	1	23783

* Az NFE 2.2 utántöltő egység impulzus kimeneti vízmérővel rendelkezik (10 l/impulzus).

A termékeink kialakítására és műszaki adataira vonatkozó változtatás jogát fenntartjuk.

flamco

TÖLTŐ AUTOMATÁK

Flamcofill PE Utántöltő egység

A Flamcofill PE nyomástartó egységek ellenőrzik a nyomást a zárt fűtő és hűtő berendezésekben és szükség esetén feltöltik azokat. A feltöltés függ az előre beállított időintervallumban lévő nyomástól vagy szinttől. Két lehetőség áll rendelkezésre. Egy a tágulási automatákkal rendelkező berendezések számára (az utasítás az automata szintje alapján kerül kiadásra) és egy a Flexcon tágulási tartályokkal rendelkező berendezések számára (az utasítás a berendezésben uralkodó nyomás alapján kerül kiadásra).

- Minden modell rendelkezik impulzusadó vízmérővel a feltöltött víz mennyiségének az ellenőrzésére.
- Minden hibás működés látható figyelmeztetést eredményez, és automatikusan megjeleníthető a hibás működéseket rögzítő naplóban, távoli használat esetén is (nem működő foglalat).
- Elválasztja a fűtővizet az ivóvíztől a DIN EN 1717 és DIN 1988 szabványnak megfelelően.
- Ivóvíz hálózat nyomása: 1 - 10 bar.
- A rendszer névleges nyomása: 1 - 9 bar (PN 10).
- Üzemi hőmérséklet: 3 °C / 30 °C.
- Maximális áramlási sebesség: 210 l/h.
- Áramellátás (szivattyú): 230V / 50Hz.

Típus	Méretek				Csatlakozás		Tömeg [kg]		Cikkszám
	A [mm]	B [mm]	C [mm]	D [mm]	Ivóvíz	Fűtési rendszer			
Flamcofill PE	320	400	495	320	G ½"	G ½"	25	1	23757

Flamcofill P

A Flamcofill P feltölti a vizet a fűtési és hűtési rendszerekben.

Speciális kialakítása lehetővé teszi az Flextronic szabályozóeszközzel felszerelt, nyomást létrehozó automatával (Flamcomat, M-K/U) történő használatot. Az automata szabályozóeszköze irányítja a Flamcofill P összes funkcióját. Ugyanaz a felépítése, mint a Flamcofill PE-nek, de nincs hozzá szabályozóeszköz.

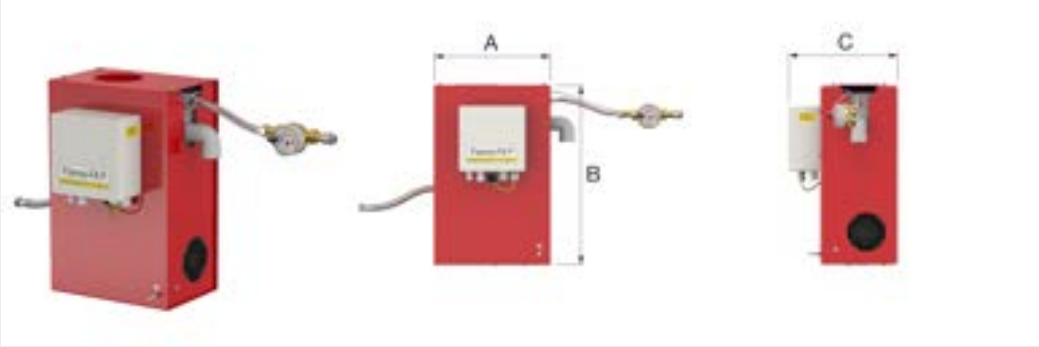

Típus	Méretek				Csatlakozás		Tömeg [kg]		Cikkszám
	A [mm]	B [mm]	C [mm]	D [mm]	Ivóvíz	Fűtési rendszer			
Flamcofill P	320	400	495	305	G ½"	G ½"	24	1	17665

A termékeink kialakítására és műszaki adataira vonatkozó változtatás jogát fenntartjuk.

Üzembe helyezés

A legjobb rendszerteljesítmény és a legmagasabb minőségi élmény elérése érdekében fontos, hogy a berendezések megfelelően legyenek üzembe helyezve. Azzal, hogy minket, iparági szakértőt választ, biztos lehet abban, hogy a rendszere hatékonyan és eredményesen fog üzemelni. A garancia nem vonatkozik a nem engedélyezett mérnök által helytelenül végzett üzembe helyezés miatt bekövetkező károkra, illetve veszteségekre.

Az üzembe helyezés során ellenőrizni fogjuk a berendezéseket, a telepítést, az ellenőrző berendezéseket és a rendszer teljes teljesítményét. Magasan képzett szerviztechnikusaink alapos termékismerettel bírnak, átlátják a sokféle alkalmazás működését, és a velük való munkában mélyreható tapasztalattal rendelkeznek. Gondoskodunk arról, hogy új berendezései tökéletesen legyenek integrálva az Ön rendszerébe, és optimálisan működjenek. A rendszer hatékony és időben történő üzembe helyezése nemcsak a szállítás/ellátás folyamatosságának, valamint a folyamatos megbízhatóság biztosításának szempontjából fontos, hanem megakadályozhatja a hibás telepítés miatti felesleges meghibásodásokat is, egyúttal segíthet Önnek a legjobb hosszú távú teljesítmény elérésében. A Flamcónál azt szeretnénk, ha vásárlók termékeink megvásárlásával a lehető legjobb minőségű élményt kapnák, és ehhez fontos az egység szakszerű üzembe helyezése. Szakembereink teljes üzembe helyezési jelentést készítenek, amely tartalmazza a teljes működési adatokat.

Az üzembe helyezés során ellenőrizzük a rendszerszivárgást, teszteljük az összes szivattyút, érzékelőt, szelepet és riasztót. A legjobb ár-érték arány elérése érdekében árainkat egy egybefüggő, egymunkamenetes látogatáson alapuló üzembe helyezésre alapozzuk.

Érdekli? Kérjük, lépjen kapcsolatba velünk, hogy konkrét ajánlatot tudjunk tenni Önre vonatkozóan.

Típus		Order Code
FlamcoService – üzembe helyezés	-	On request

Javítás

Habár termékeink az Ön igényeit a lehető legjobban kielégítő minőséget biztosítja, a rendszer élettartama során fellépő kopás és elhasználódás miatt előfordulhat, hogy a rendszert javítani kell. Amennyiben ránk bízza a javítást, biztos lehet benne, hogy a javítás szakszerűen történik, és a rendszer újra hatékonyan és eredményesen fog működni. A garancia nem vonatkozik a nem engedélyezett mérnök által helytelenül végzett javítás miatt bekövetkező károkra, illetve veszteségekre.

A javítás során nemcsak a meghibásodott alkatrészt cseréljük ki, hanem a teljes terméket is megvizsgáljuk.

Típus		Order Code
FlamcoService – javítás	-	On request

A termékeink kialakítására és műszaki adataira vonatkozó változtatás jogát fenntartjuk.

Flamco -Fill PE/P tartóláb

Az álló helyzetben beszerelt Flamcofill PE és Flamcofill P lábai.

Típus		Cikkszám
Flamco -Fill PE/P tartóláb (2x)	1	17666

Karbantartás

A Flamco a termékeinek rendszeres karbantartását javasolja, mivel így fenntartható azok teljesítménye, növelhető a berendezés élettartama és megelőzhetők a hibák. A Flamco számos karbantartási megállapodást kínál a berendezés rendszeres és szakszerű karbantartásának biztosítására, így nem kell félnie semmitől.

Három különböző karbantartási szerződést kínálunk:

- Alap
- Komfort
- Prémium

Ezek a megállapodások úgy lettek kialakítva, hogy nyugalmat biztosítsanak Önnek, és gondoskodjanak arról, hogy a berendezés maximális teljesítményen működhessen, de nem vonatkoznak a berendezés meghibásodására. Amennyiben hibaelhárítás céljából a helyszínre ki kell hívnia valamelyik mérnökünket, akkor szerződés megléte esetén Önnek kedvezményes kiszállási díjjal fogunk számolni. Természetesen szerződés nélkül is kínálunk karbantartást.

Érdekli Önt valamelyik szerződés ezek közül? Kérjük, lépjen kapcsolatba velünk, hogy konkrét ajánlatot tudjunk tenni Önre vonatkozóan.

Maintenance Agreement (UK)

A termékeink kialakítására és műszaki adataira vonatkozó változtatás jogát fenntartjuk.